Age / Ålder

18+

Jussi Björling

113 pcs/bitar

Design by
andreaseldh

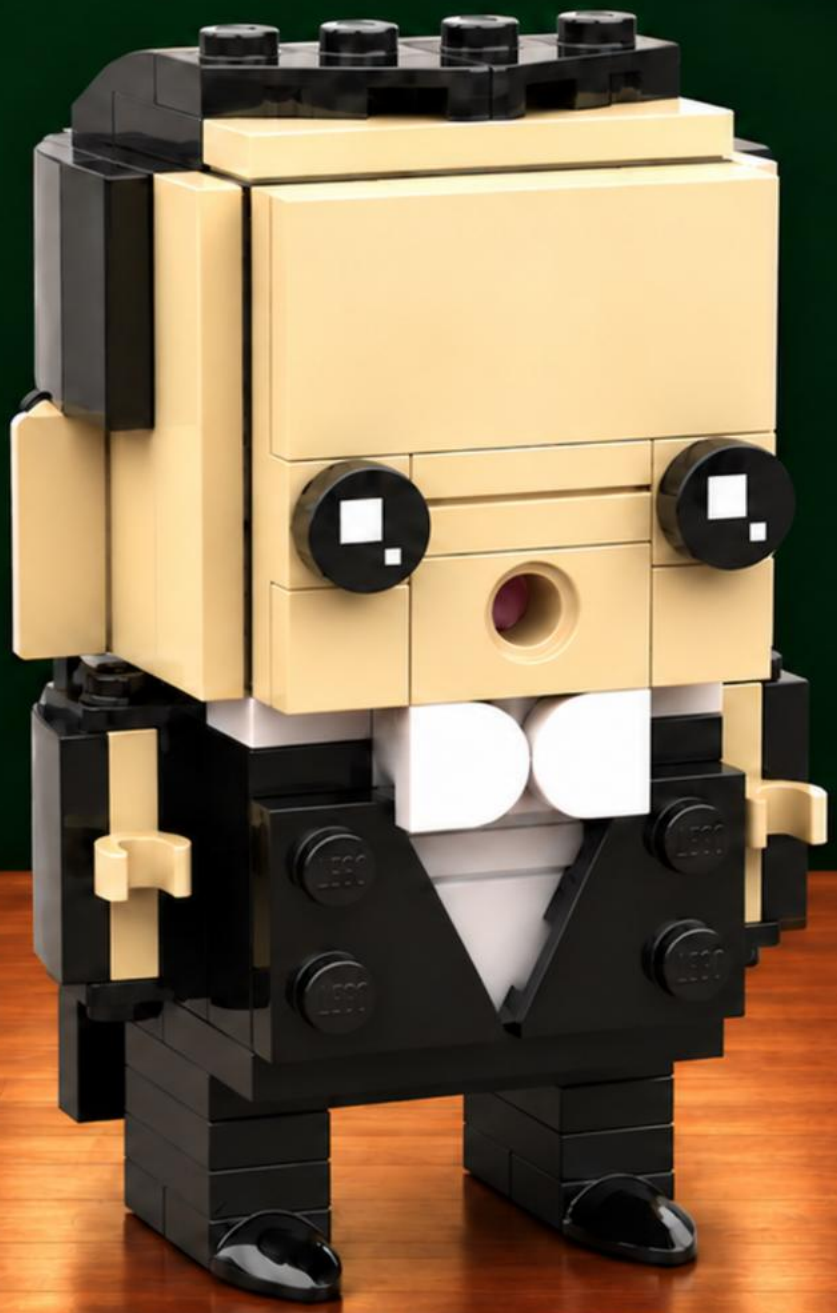

swebrick

2047 Science Center arrangerade för 25:e året FIRST LEGO League i Borlänge den 7 november i Galaxen i Borlänge. Där ställde medlemmar från föreningen Swebrick™ ut sina LEGO®-byggen.

Den här modellen tillverkades i en begränsad upplaga för att fira och minnas en glad dag i LEGO®-byggandets tecken. Den här modellen är inte en officiell LEGO®-modell och LEGO® har inget ansvar för dess design, framställning eller försäljning.



Jussi Björling – Borlänges stolthet

Från Borlänge till världens operascener – Jussi Björling (1911–1960) blev en av Sveriges mest älskade sångare och en av sin tids främsta tenorer. Redan som barn uppträdde han tillsammans med sin far och sina bröder. Hans röst kom sedan att beröra människor långt utanför Sveriges gränser.

Med rötterna i Dalarna och musiken som följeslagare blev Jussi en del av vår svenska musikhistoria. Hans sång lever vidare genom inspelningarna och fortsätter att beröra nya generationer.

Här gestaltas Borlänges stolthet av Swebrick som en byggbar figur inspirerad i temat LEGO® BrickHeadz. Med frack, fluga och munnen öppen för sång hyllar modellen den store tenoren – en liten figur med en stor röst.

1

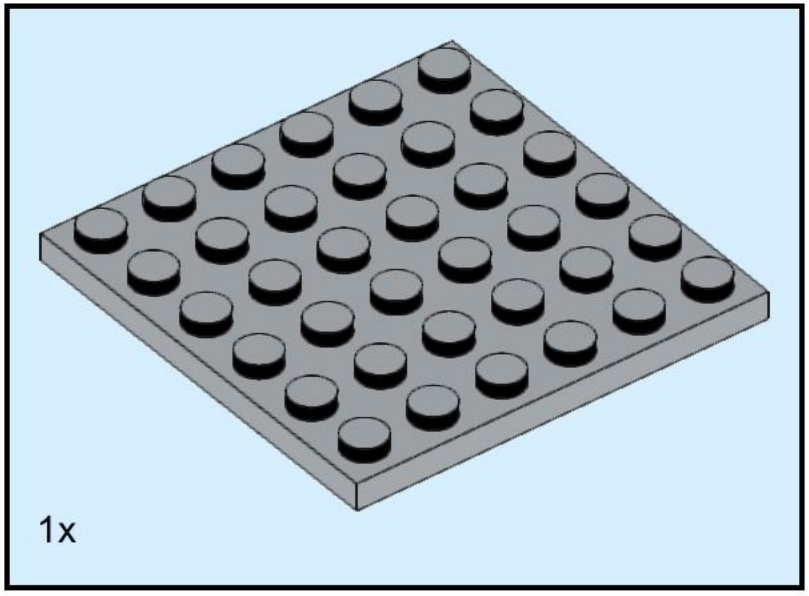

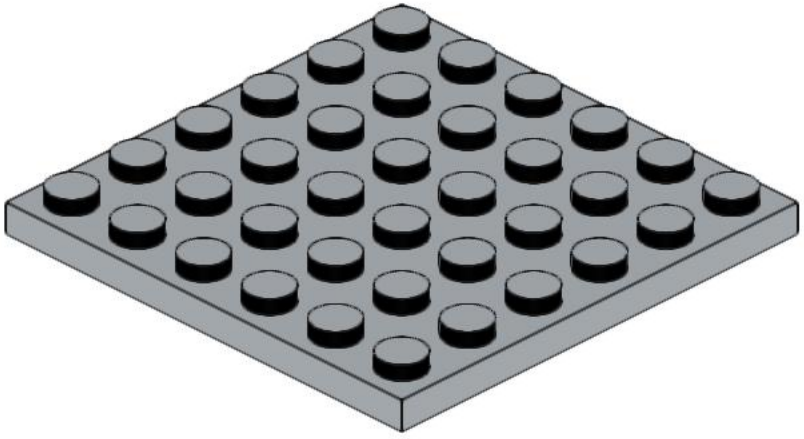

2

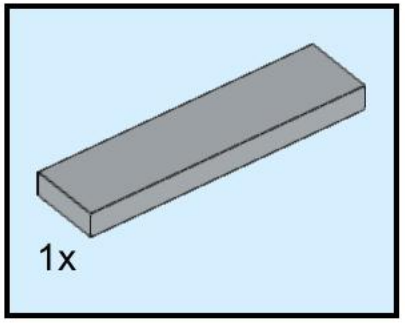

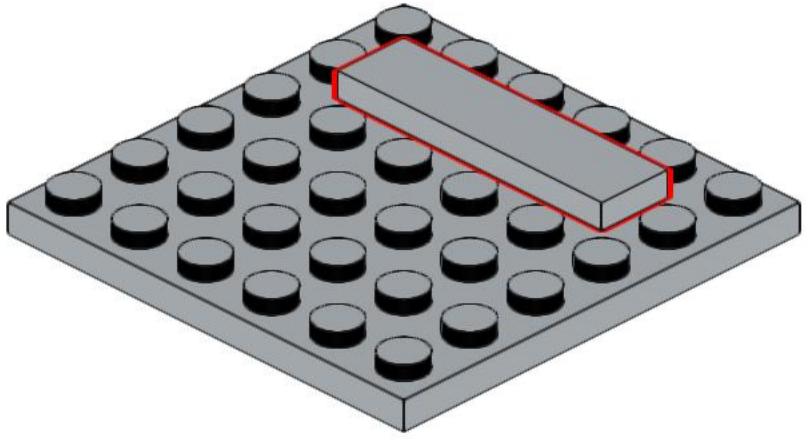

3

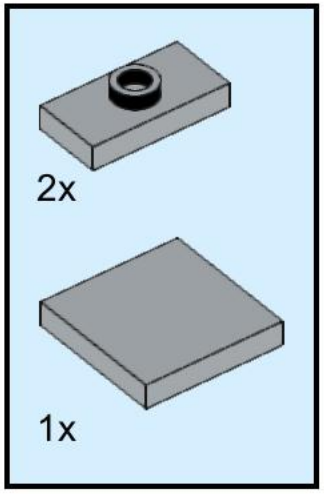

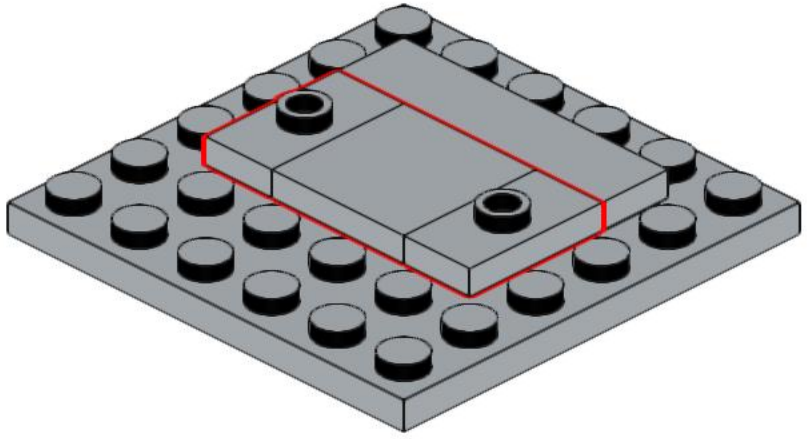

4

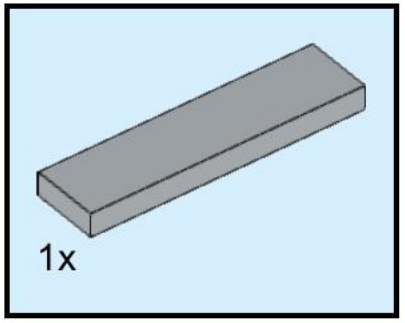

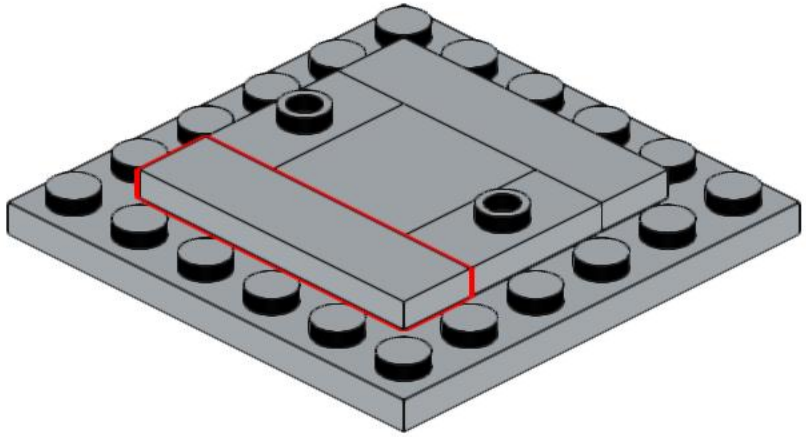

5

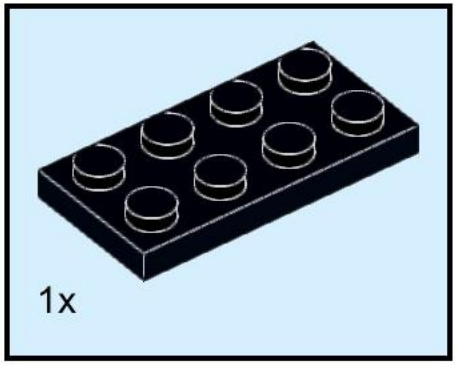



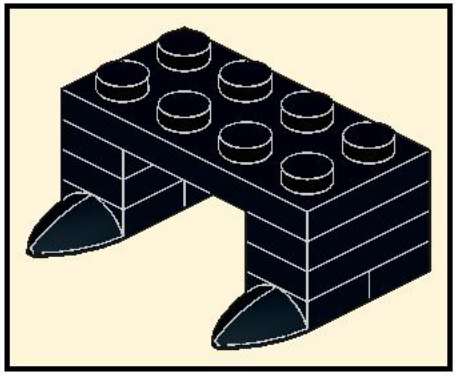

6

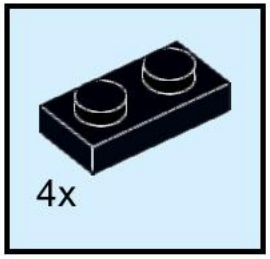

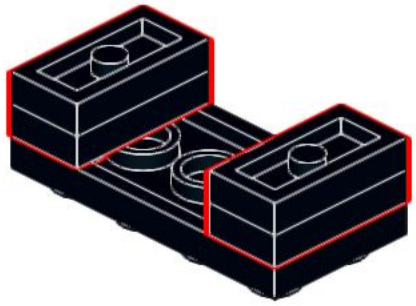

7

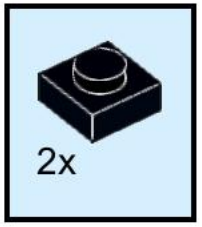

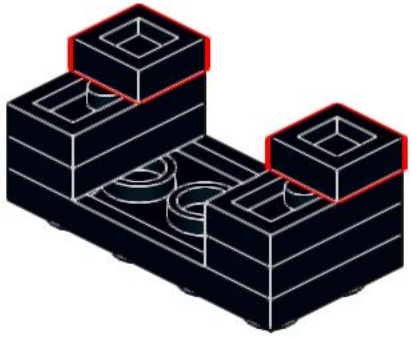

8

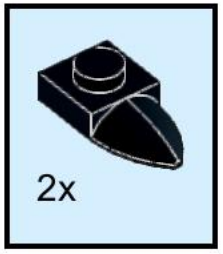

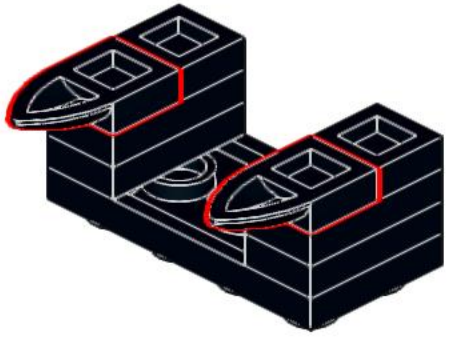

9

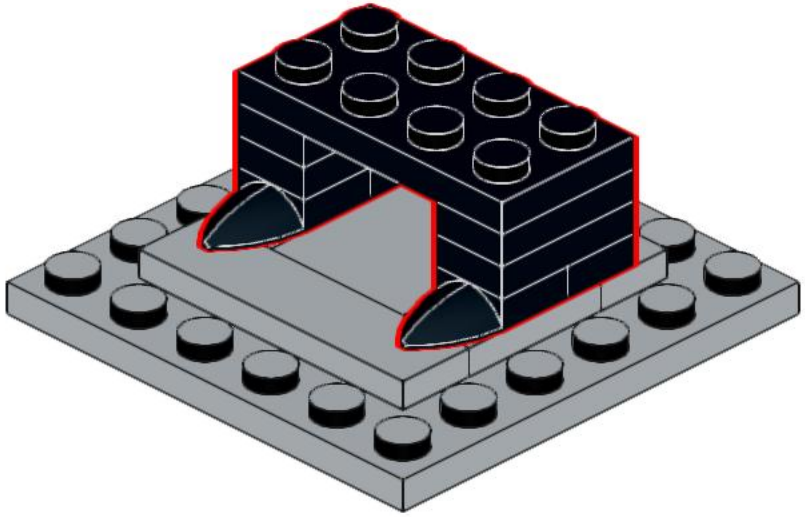

10

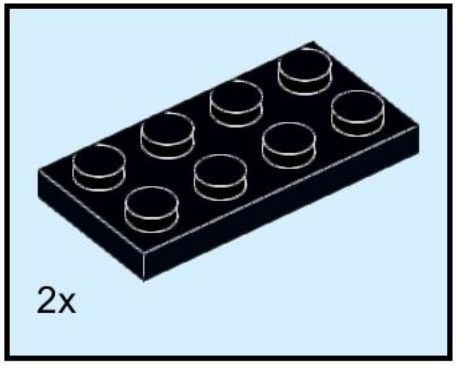

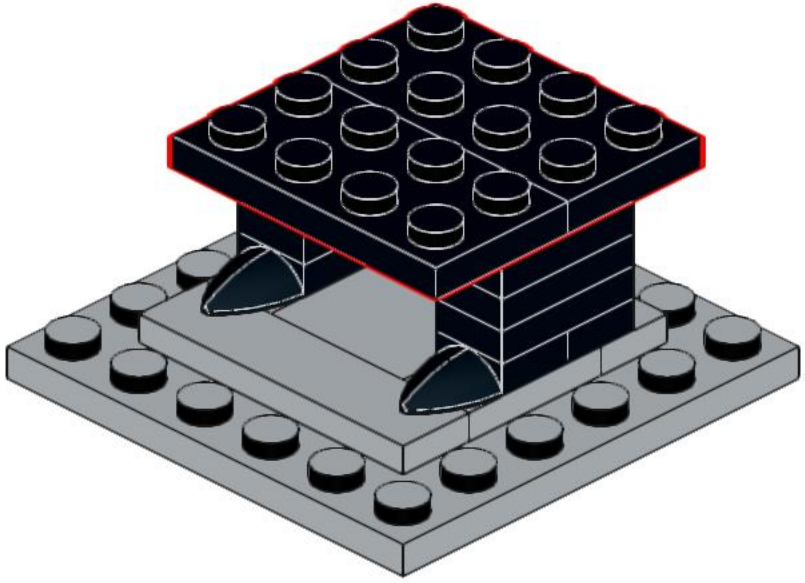

11

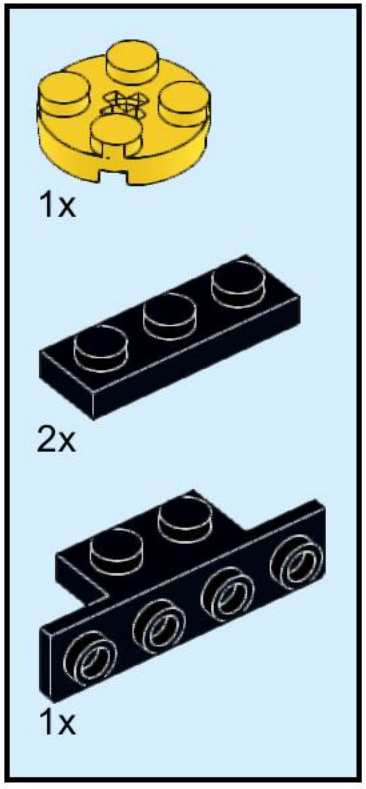

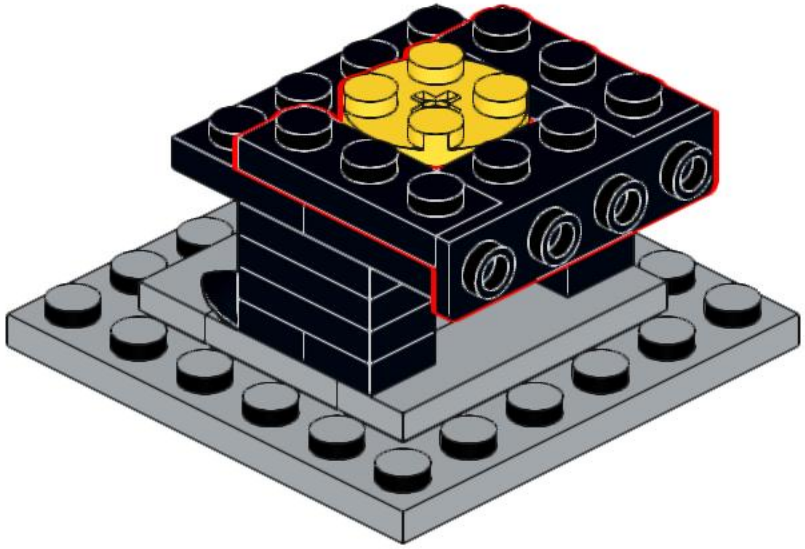

12

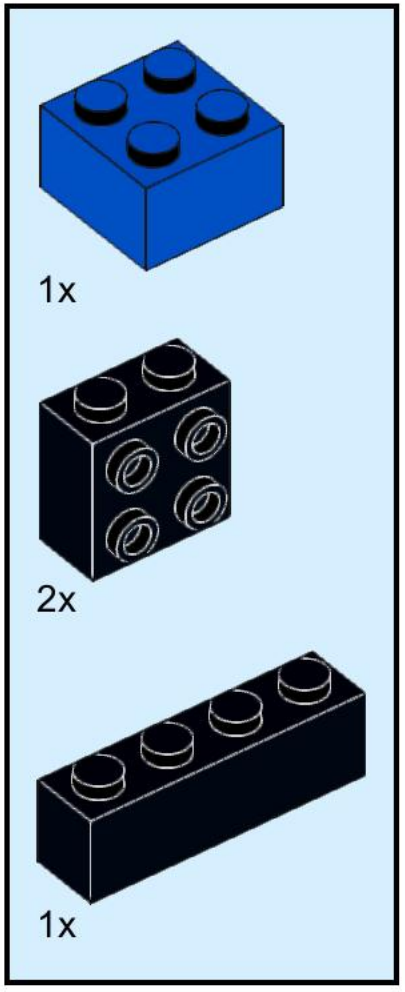

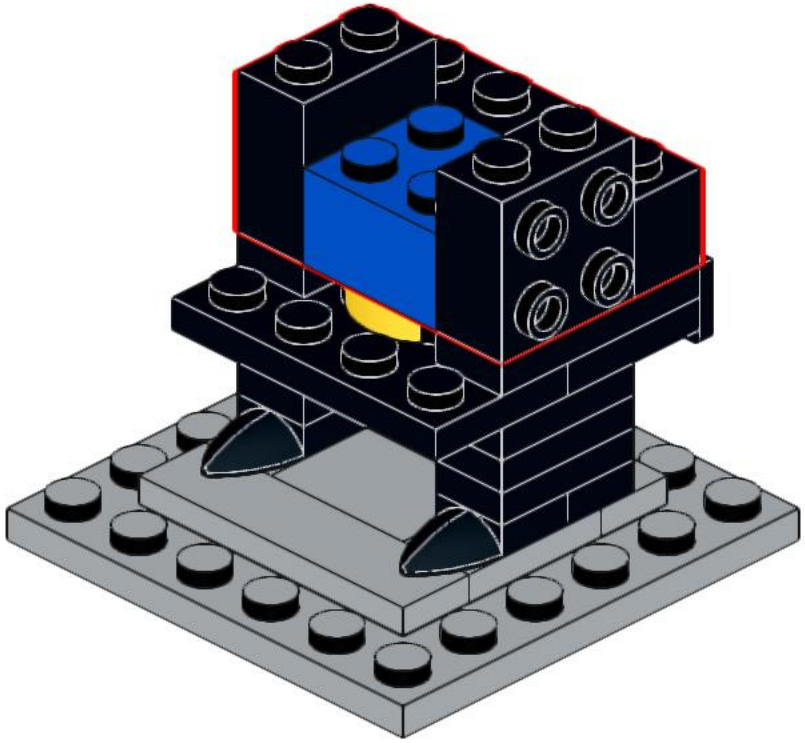

13

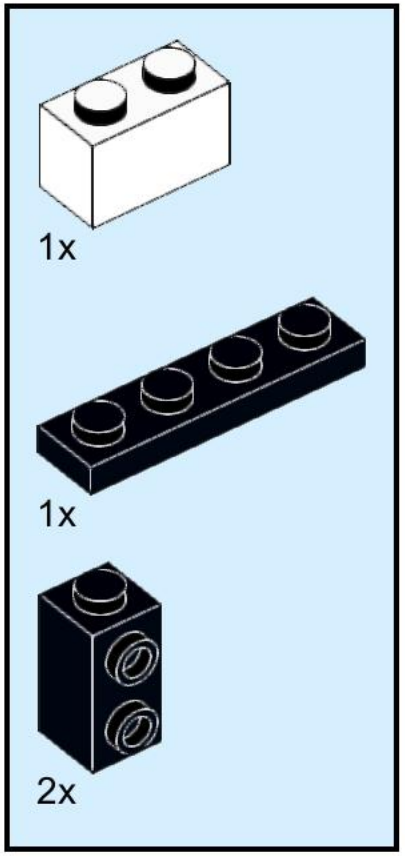

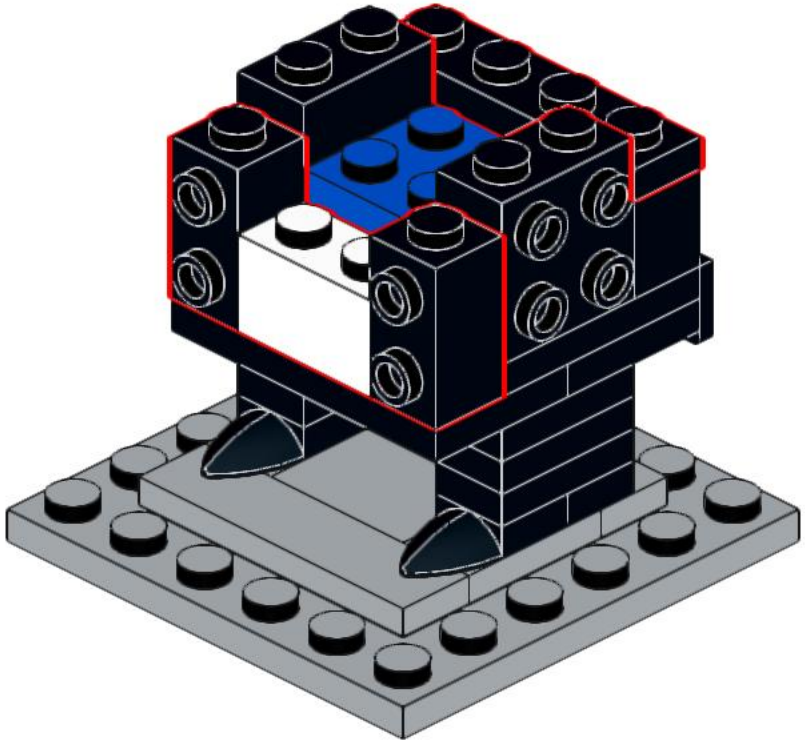

14

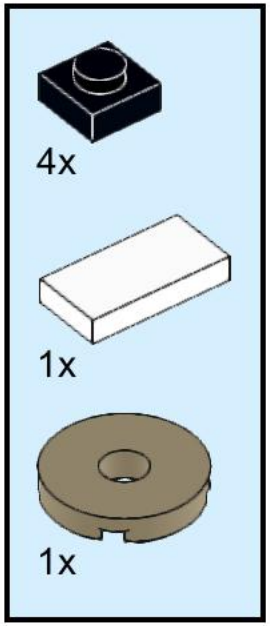

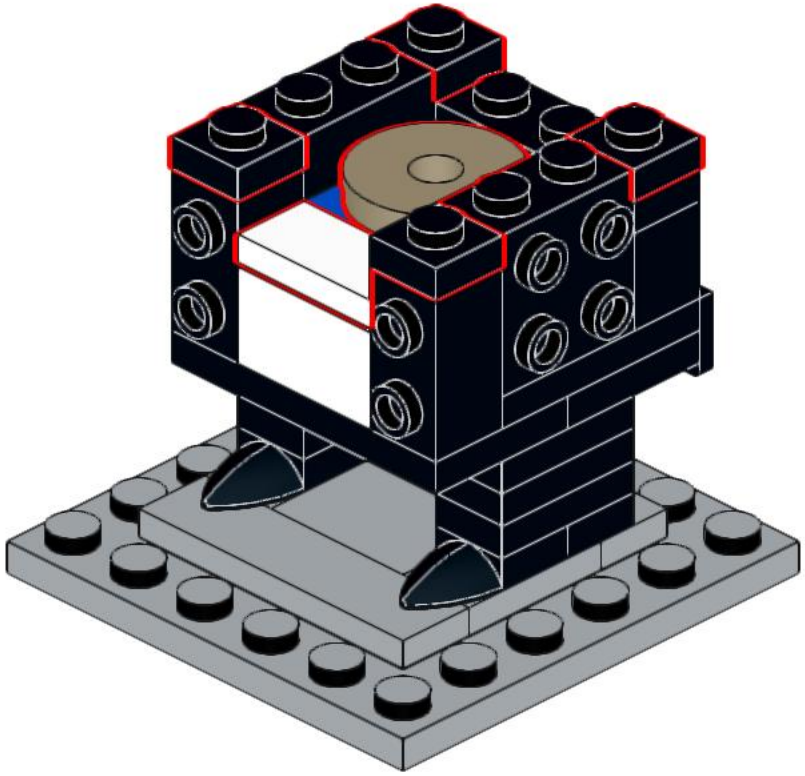

15

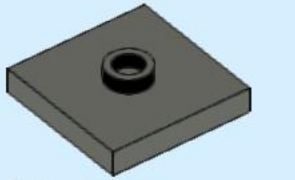

1x



1x

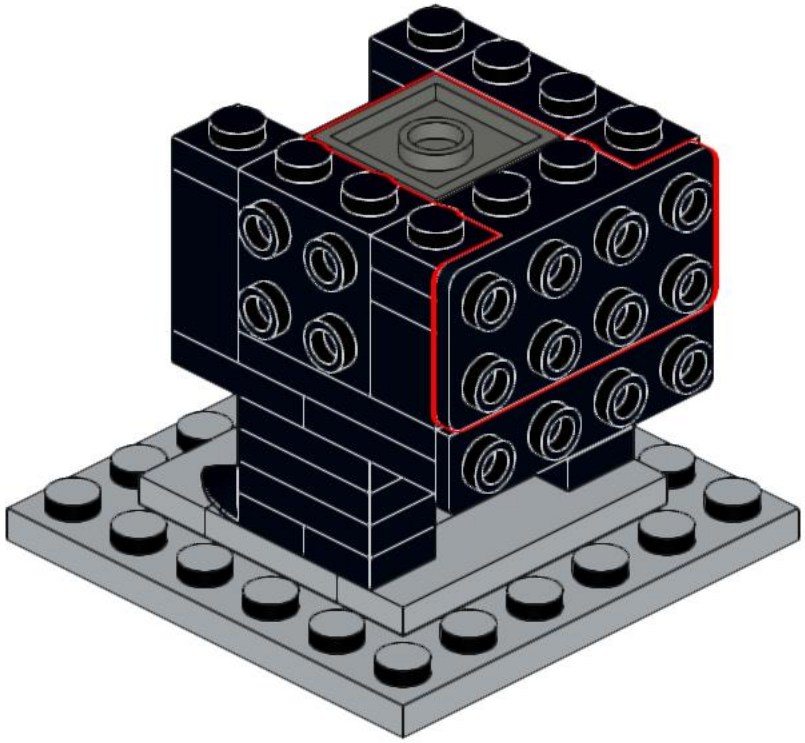

16

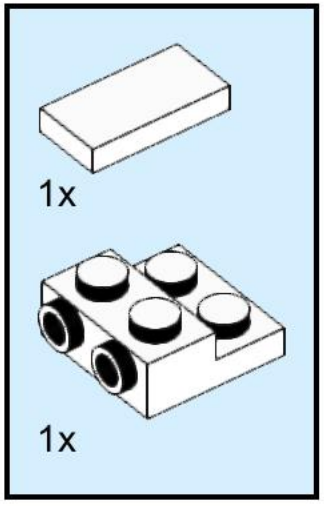

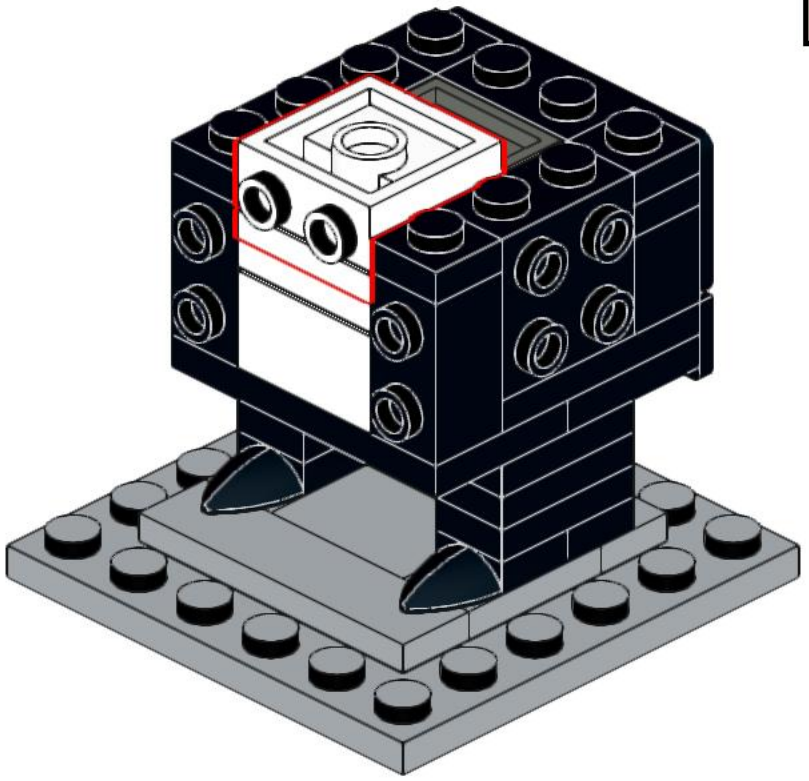

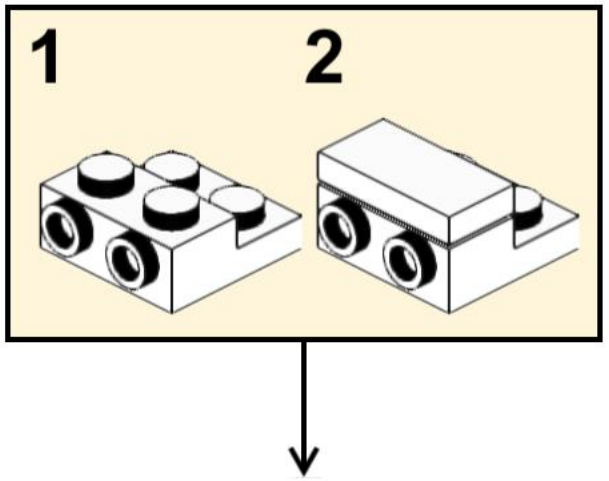

17

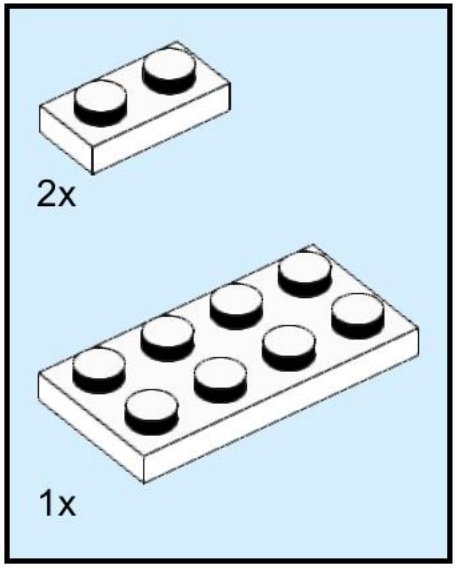

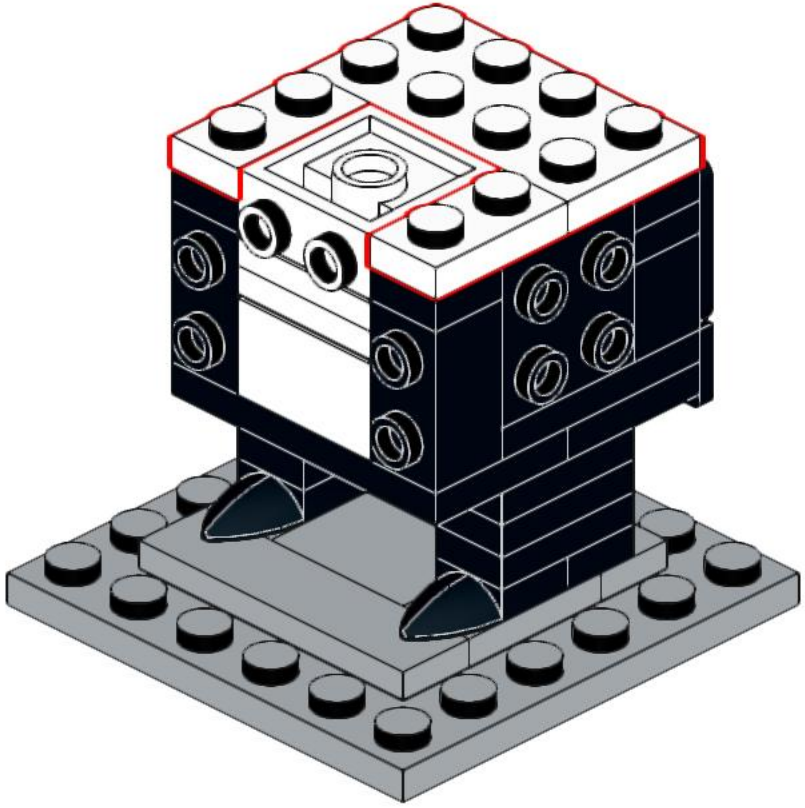

18

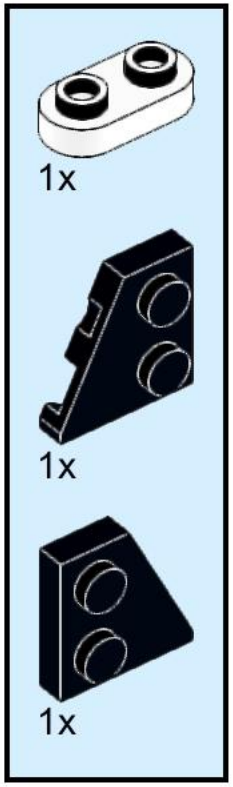

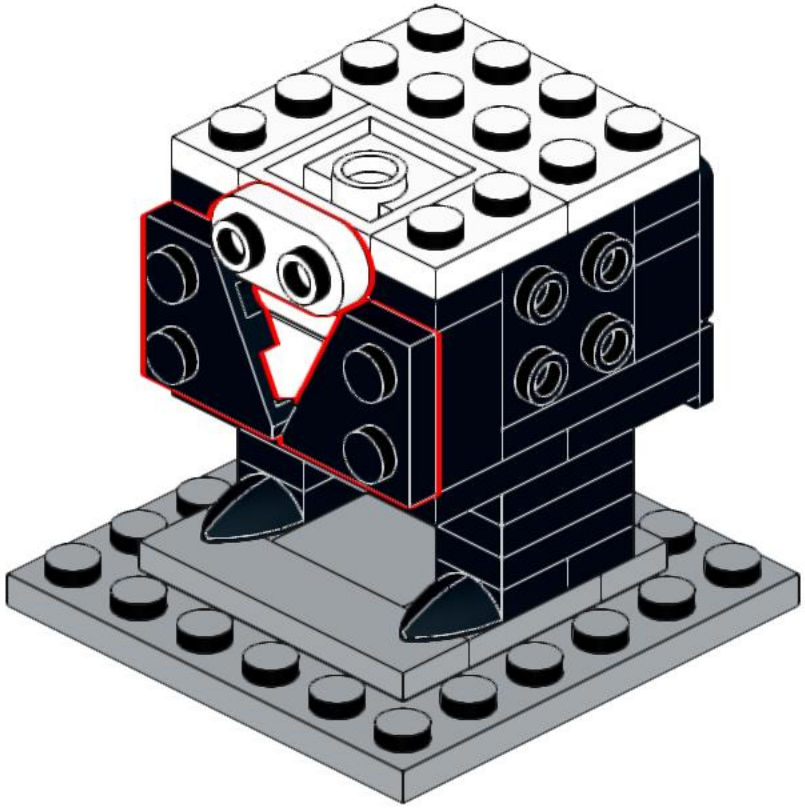

19

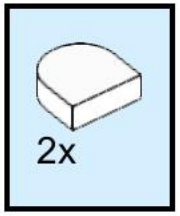

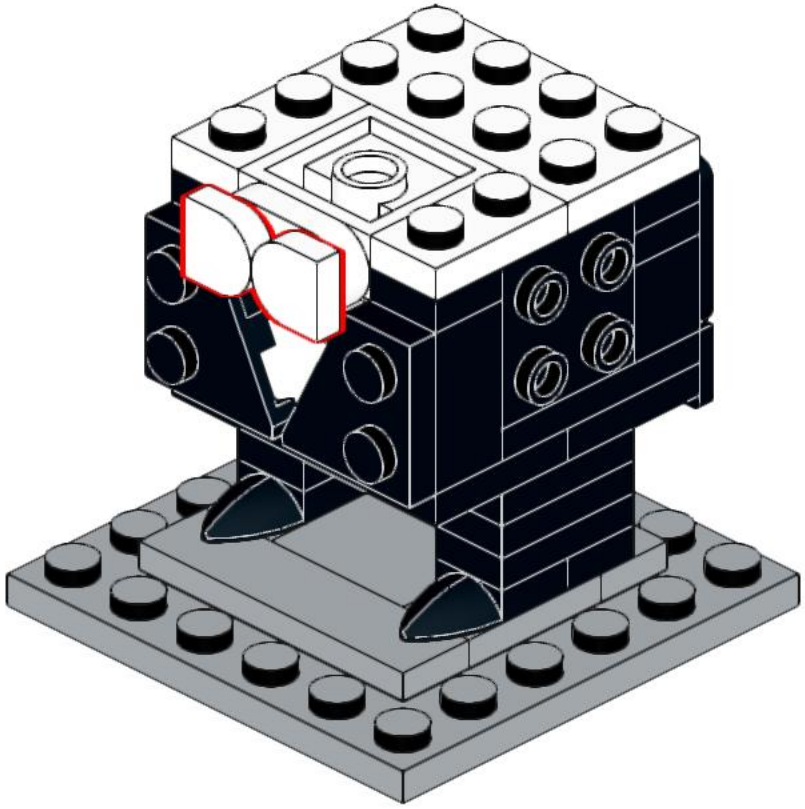

20

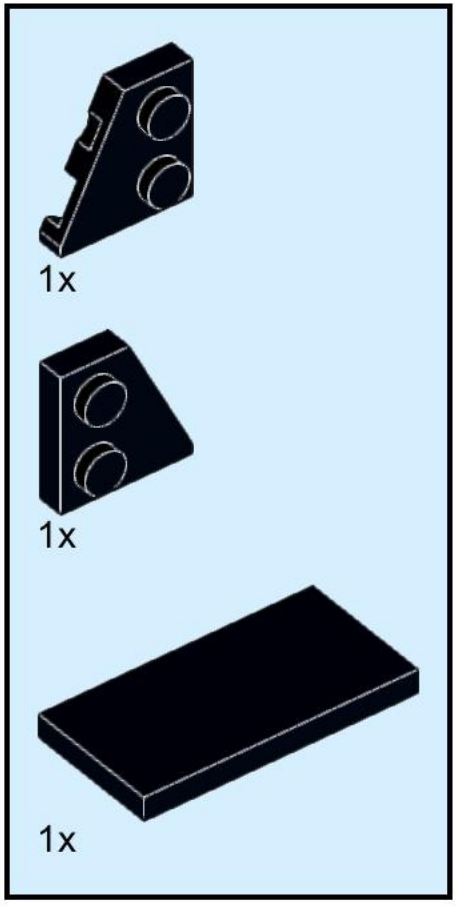

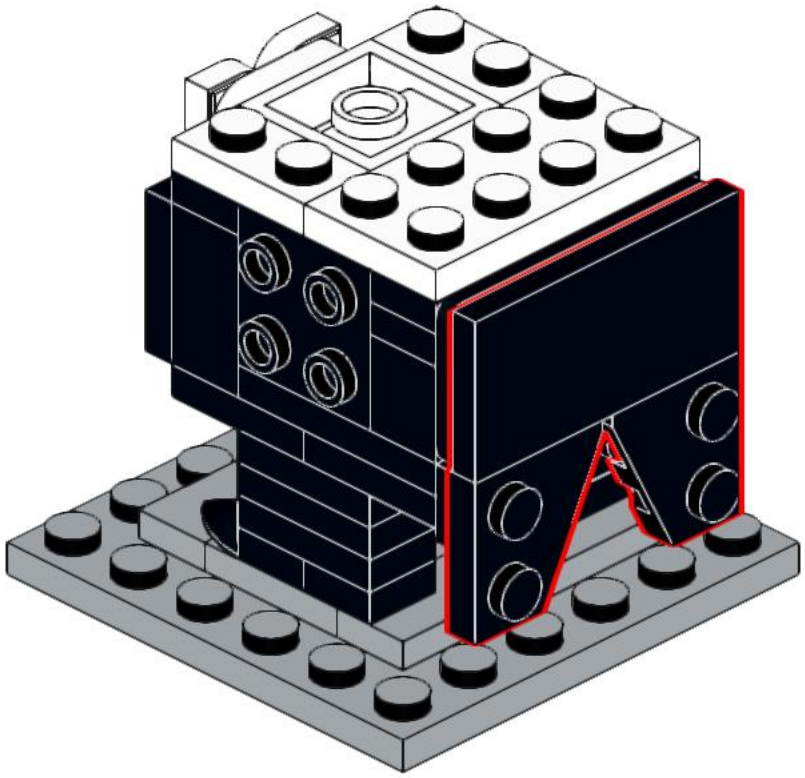

21

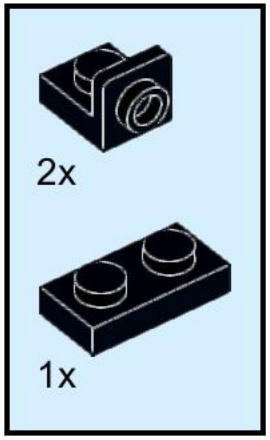

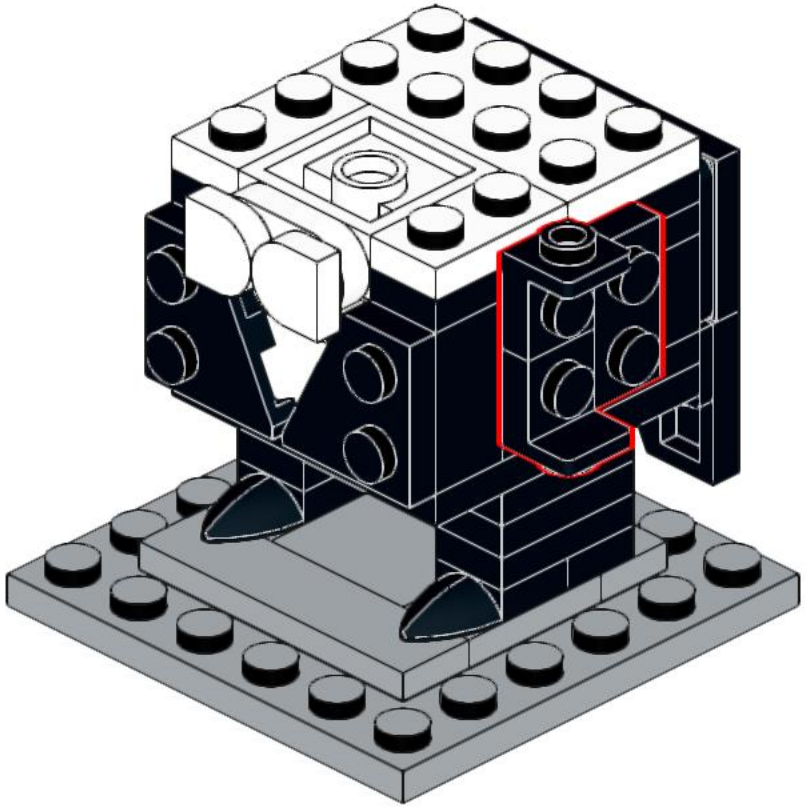

22

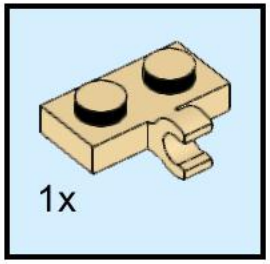

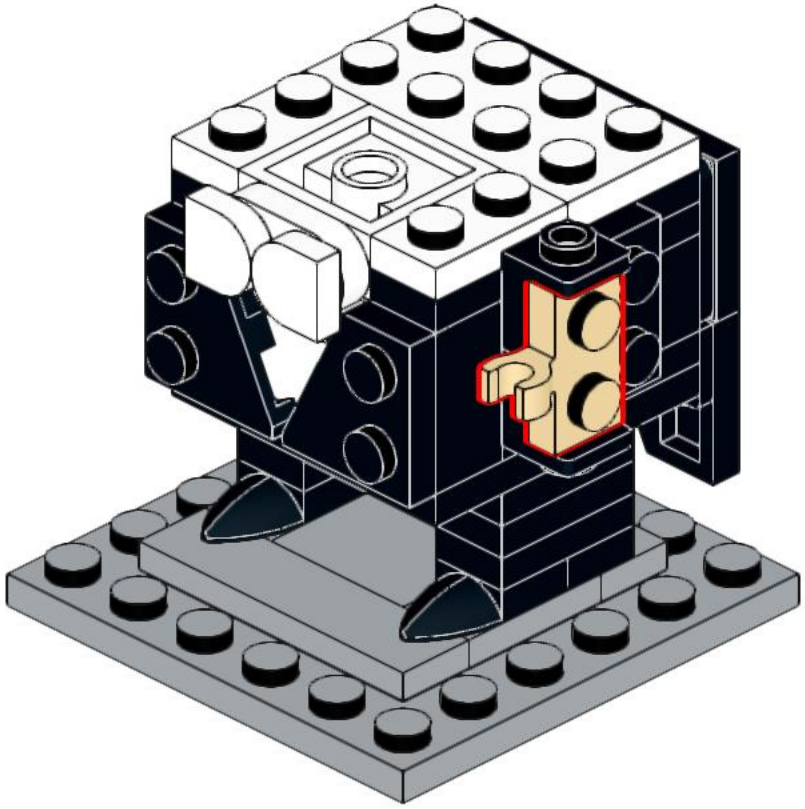

23

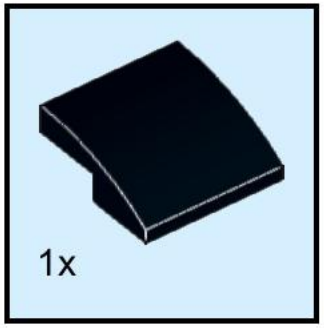

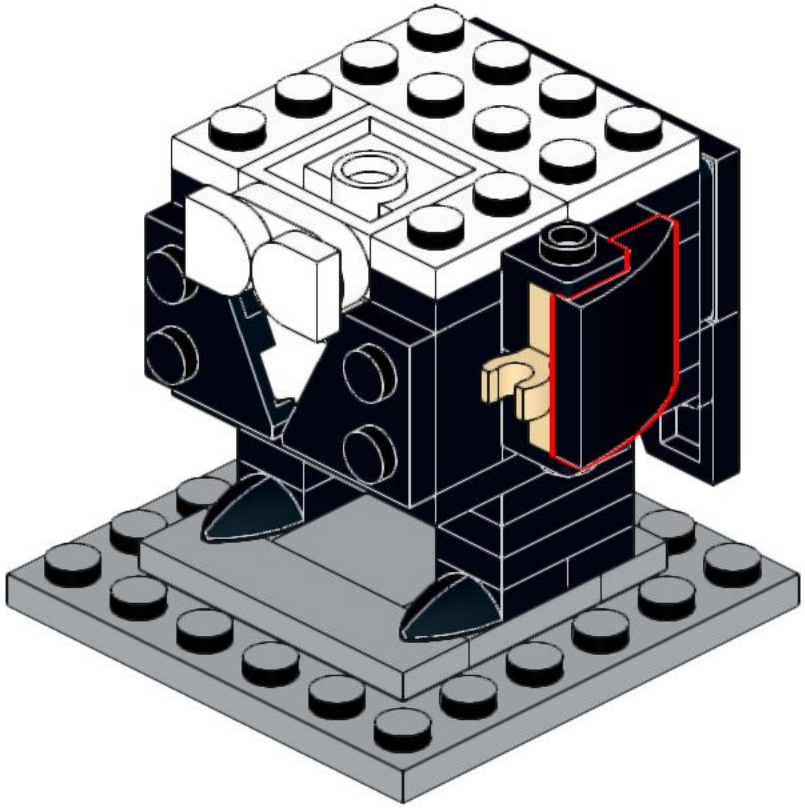

24

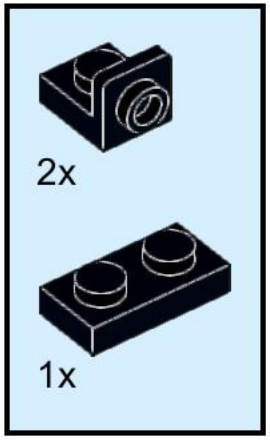

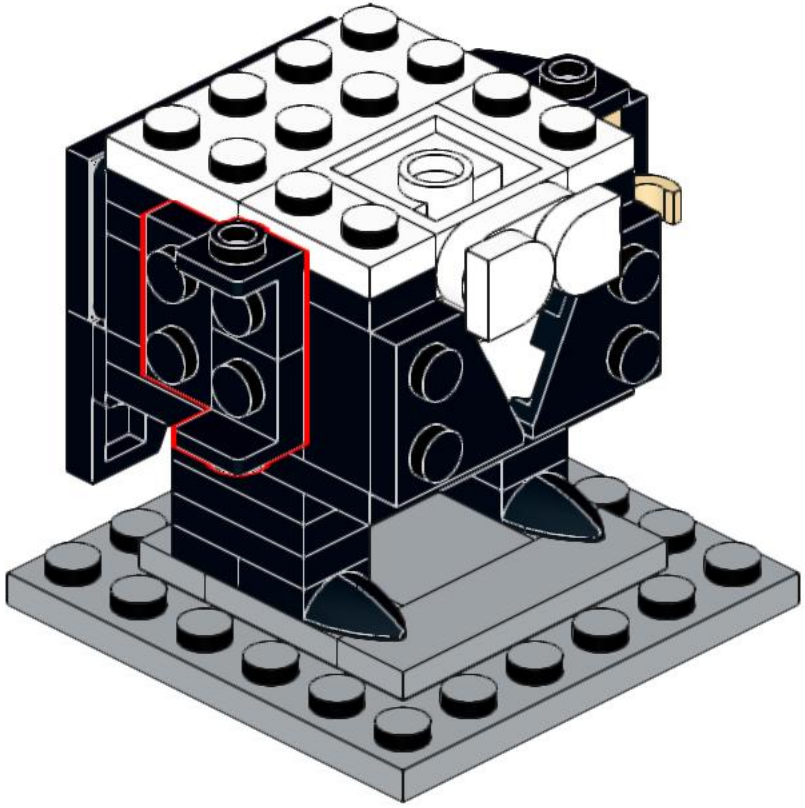

25

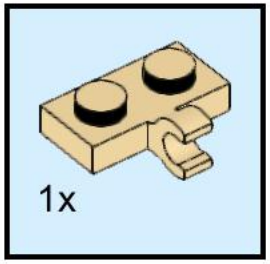

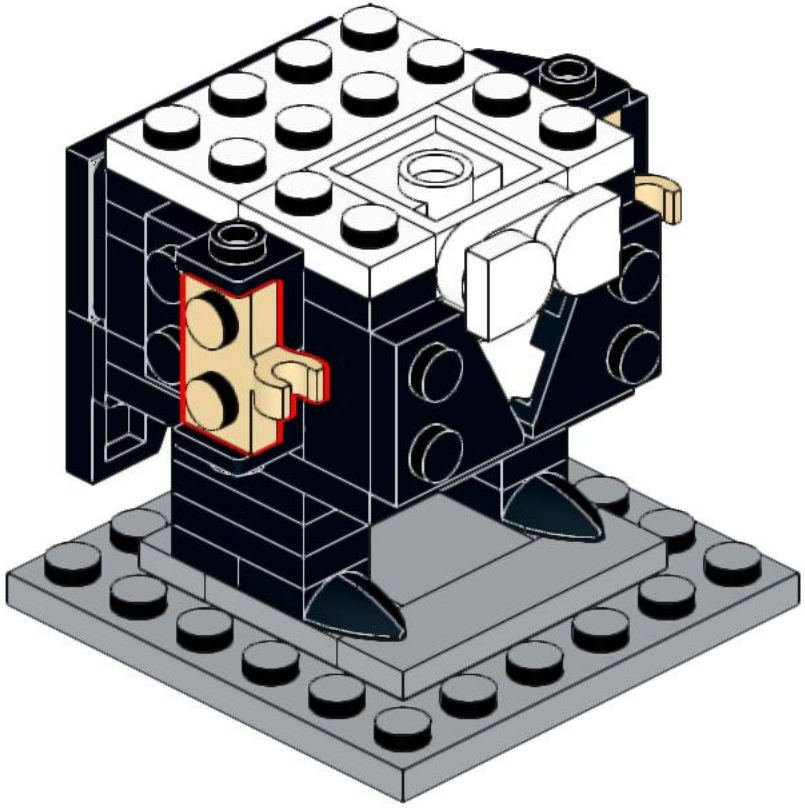

26

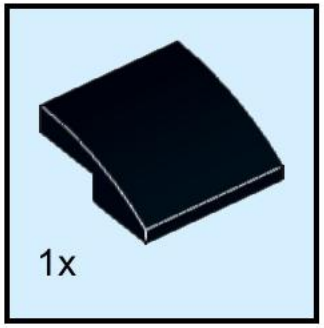

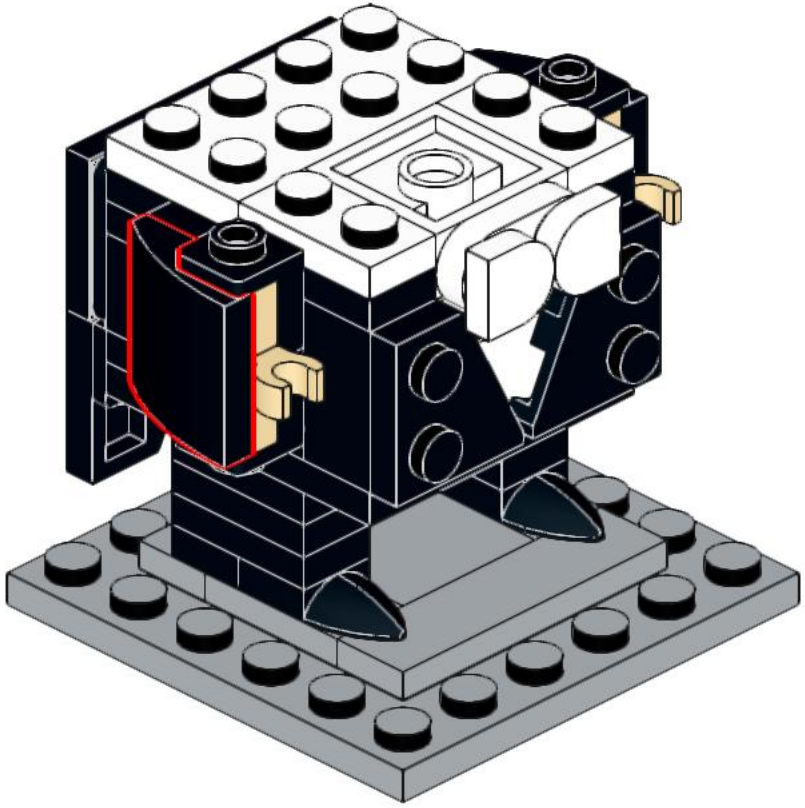

27

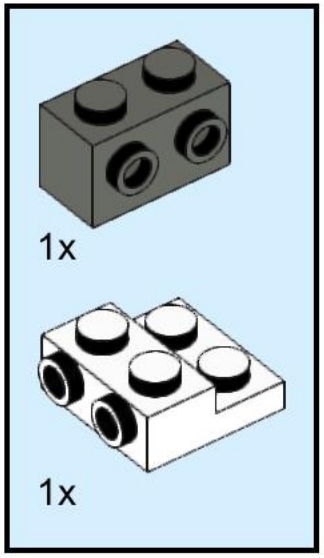

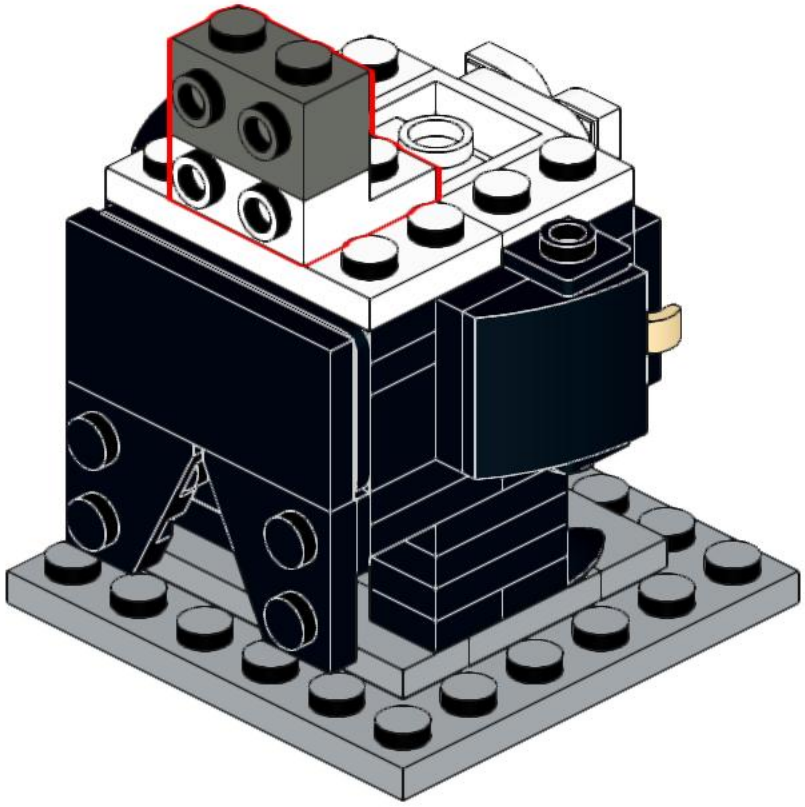

28

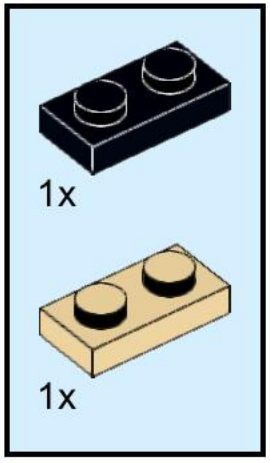

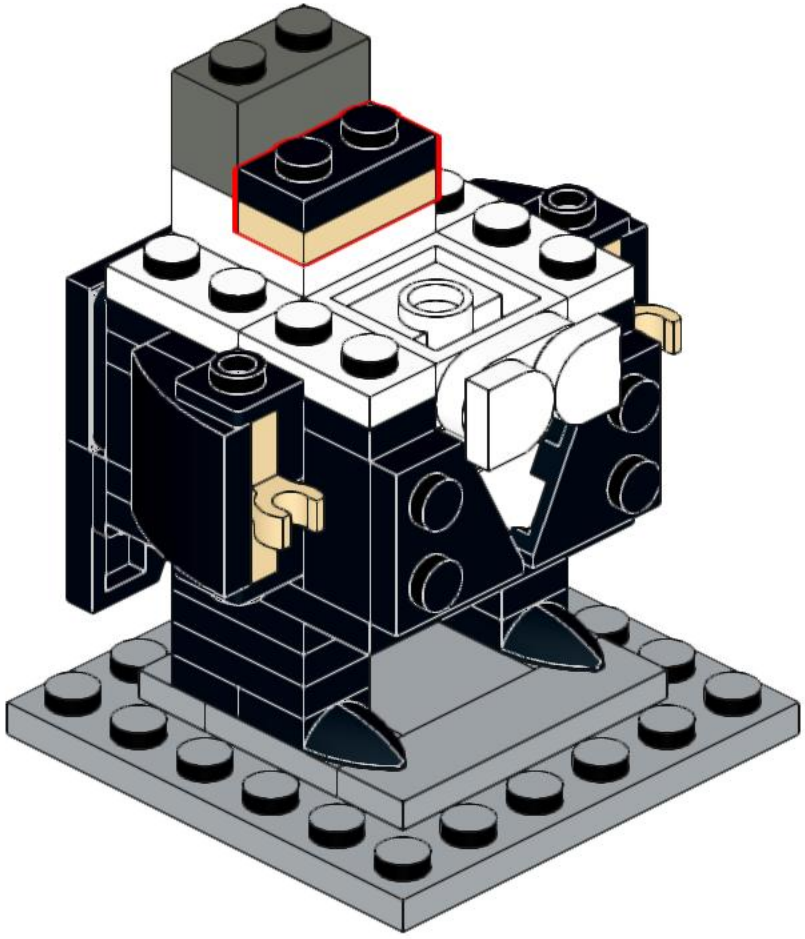

29

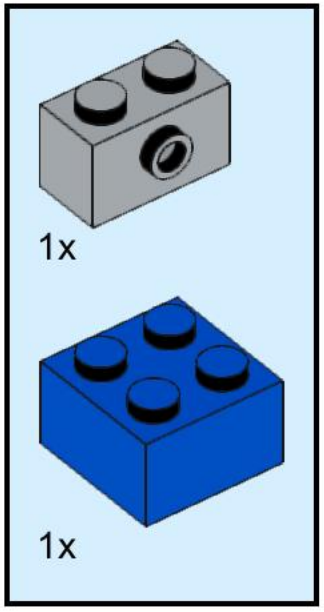

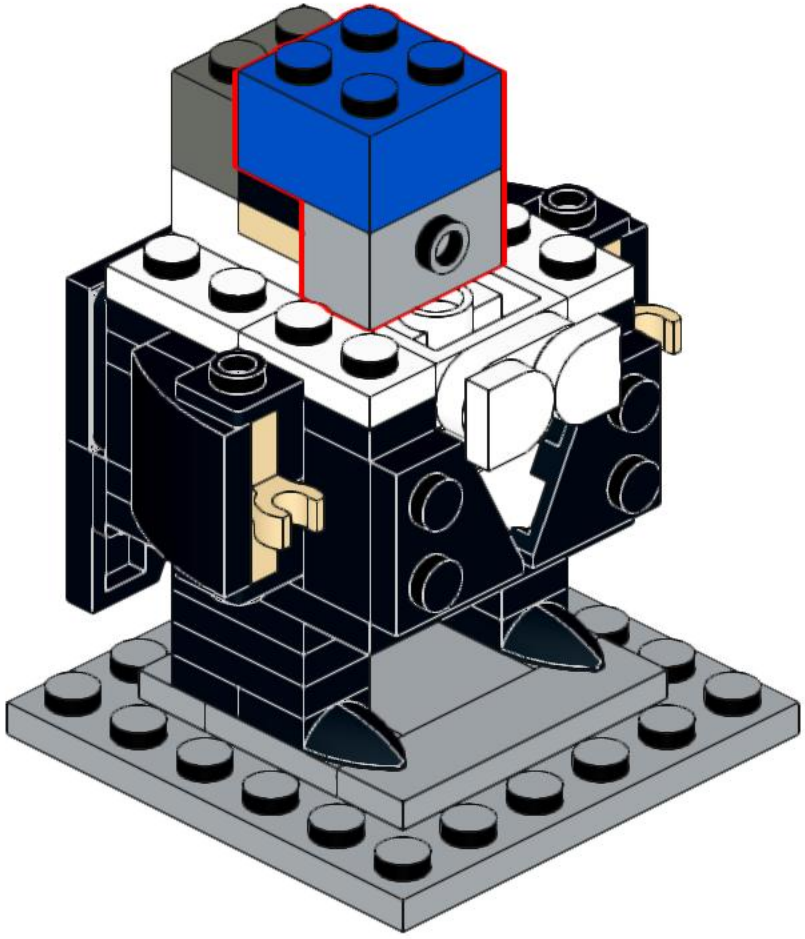

30

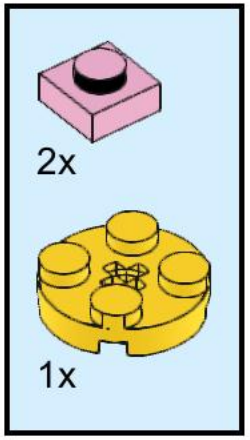

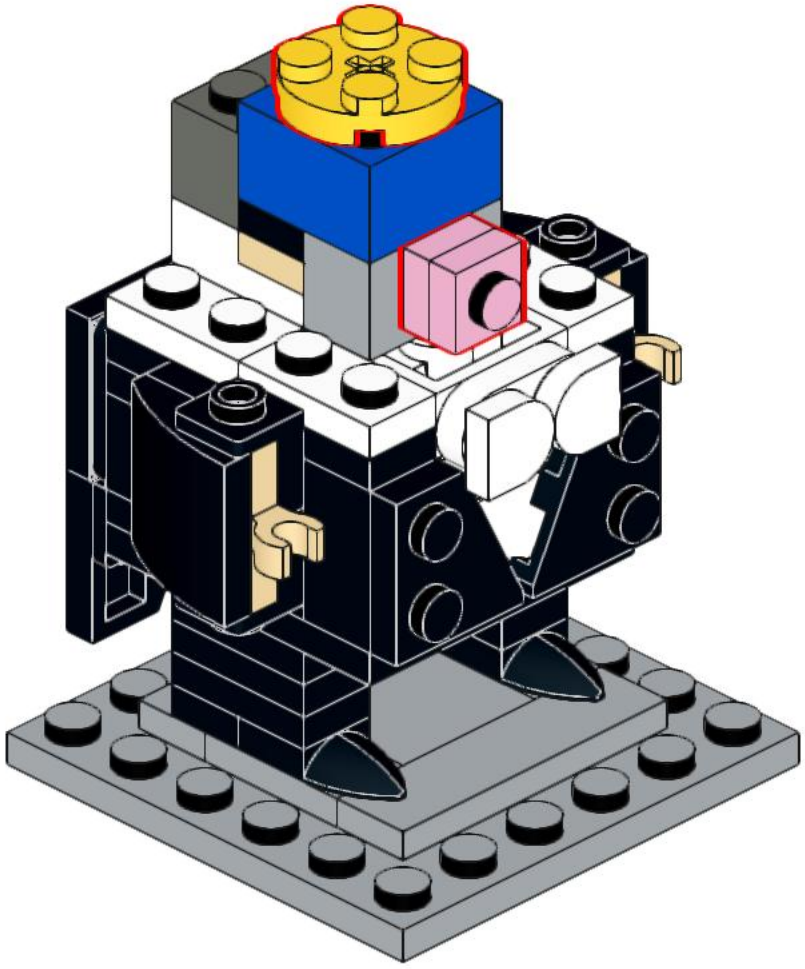

31

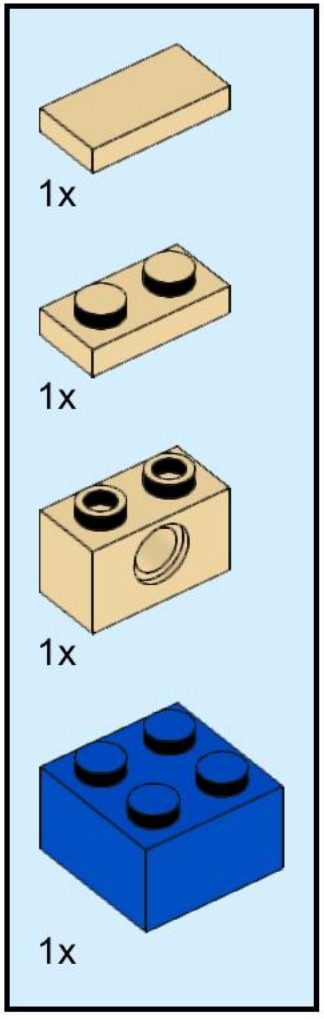

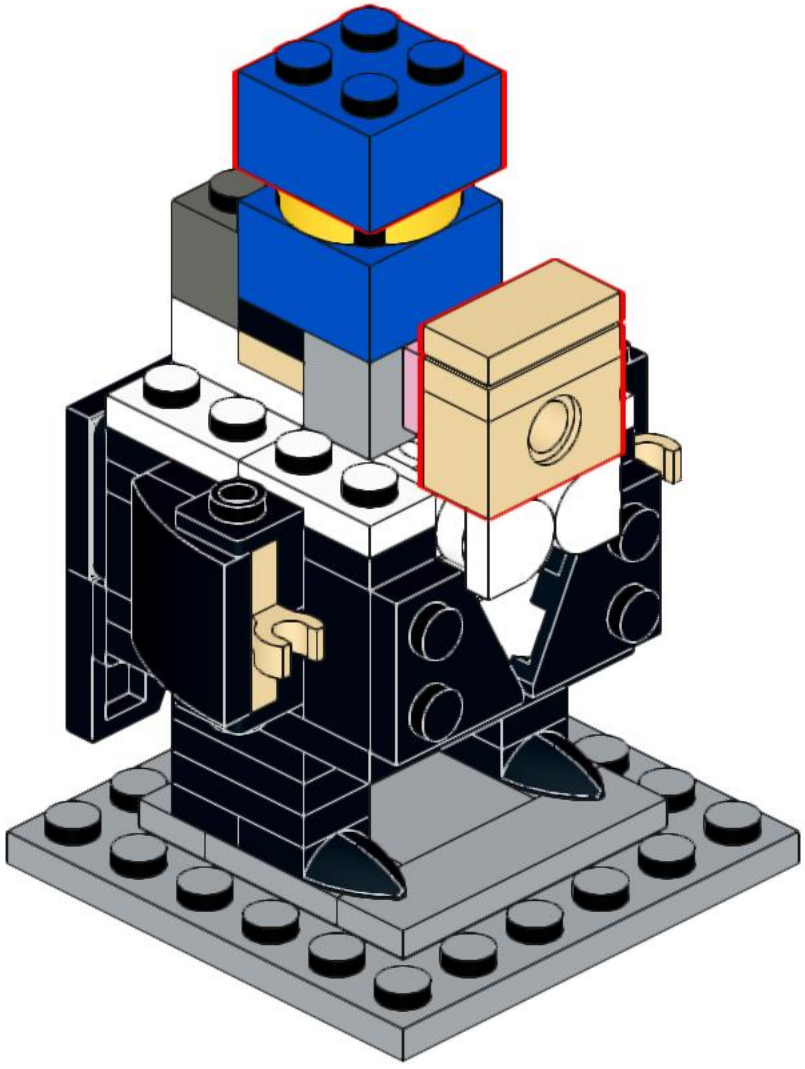

32

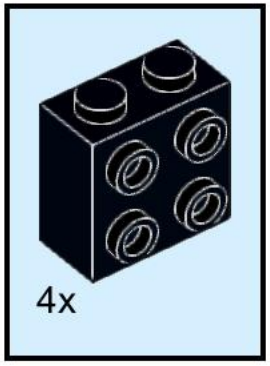

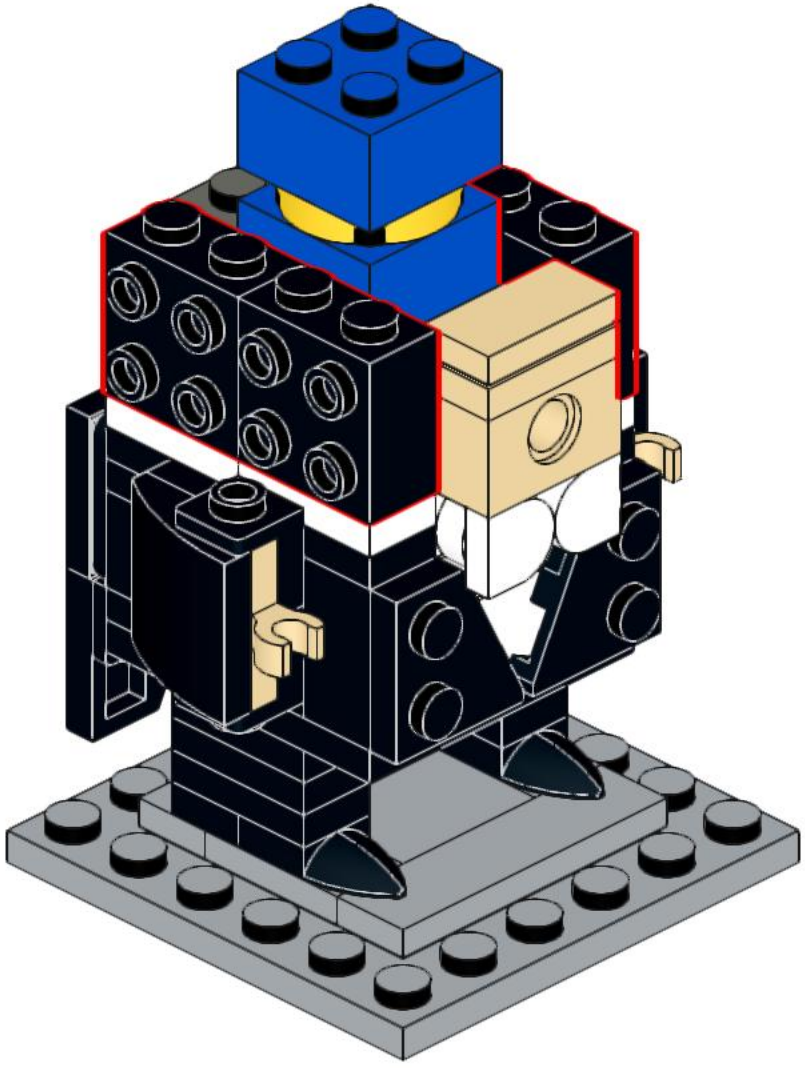

33

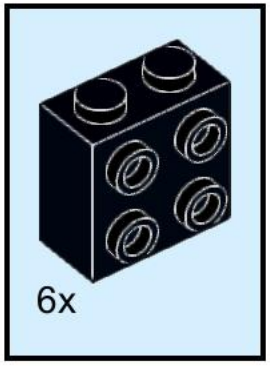

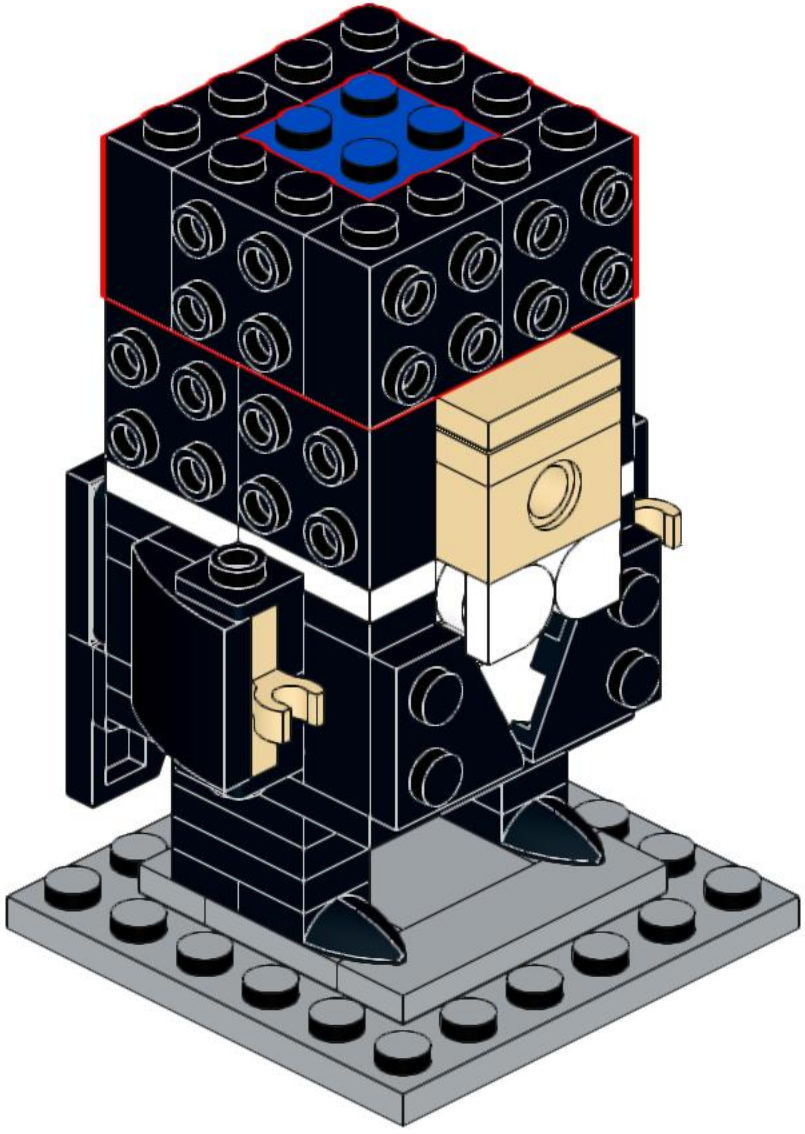

34

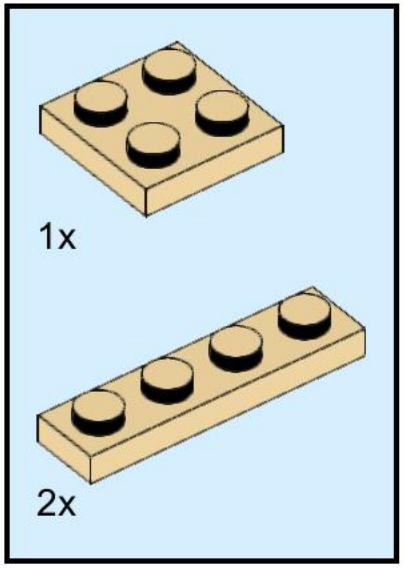

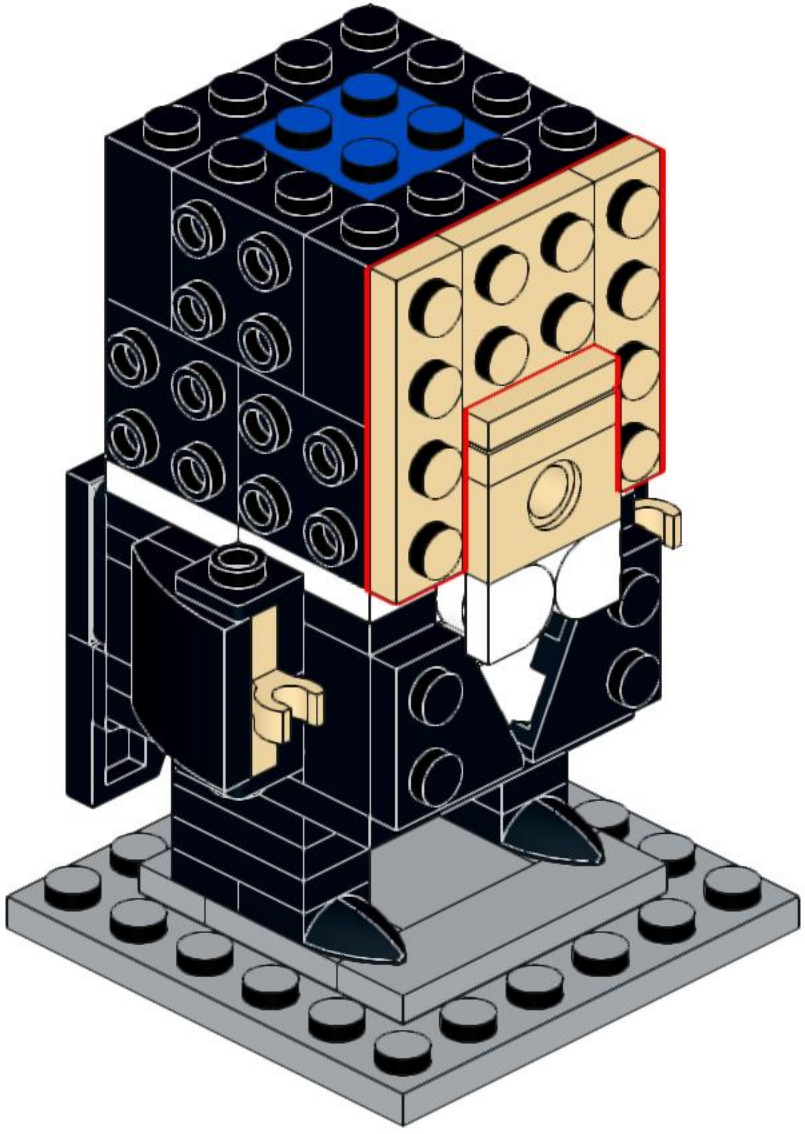

35

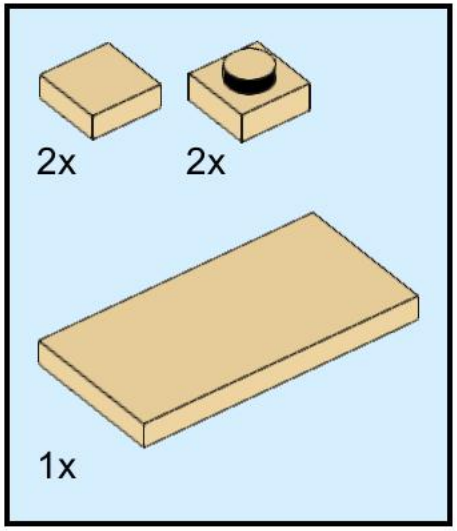

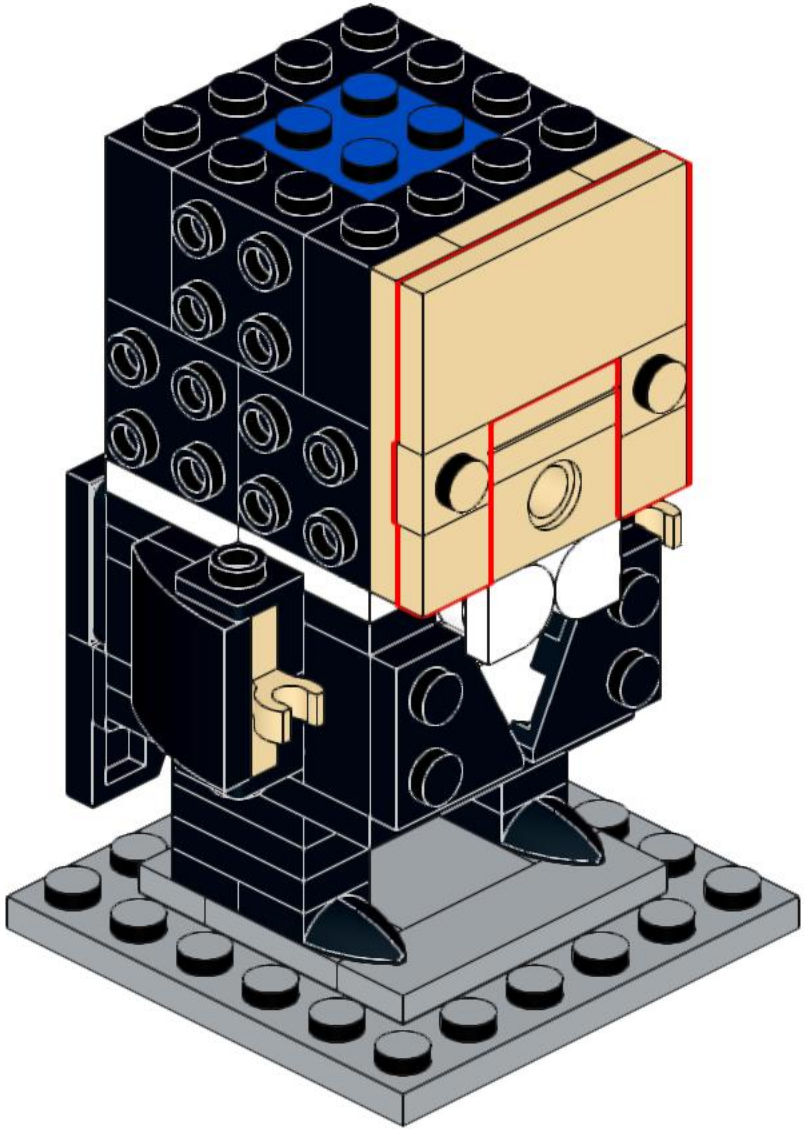

36



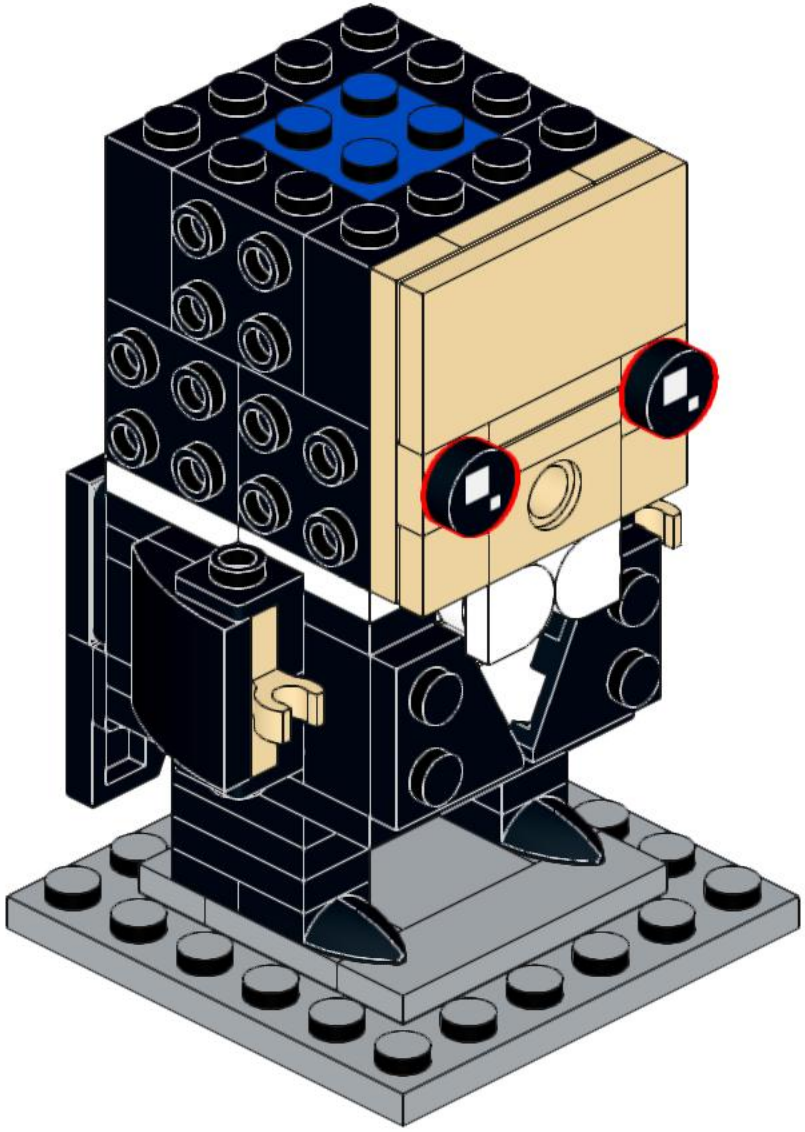

37

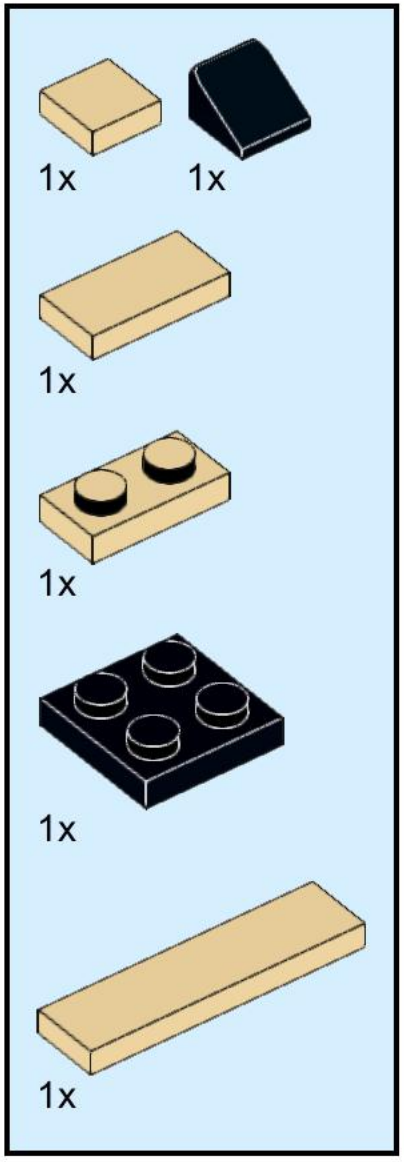

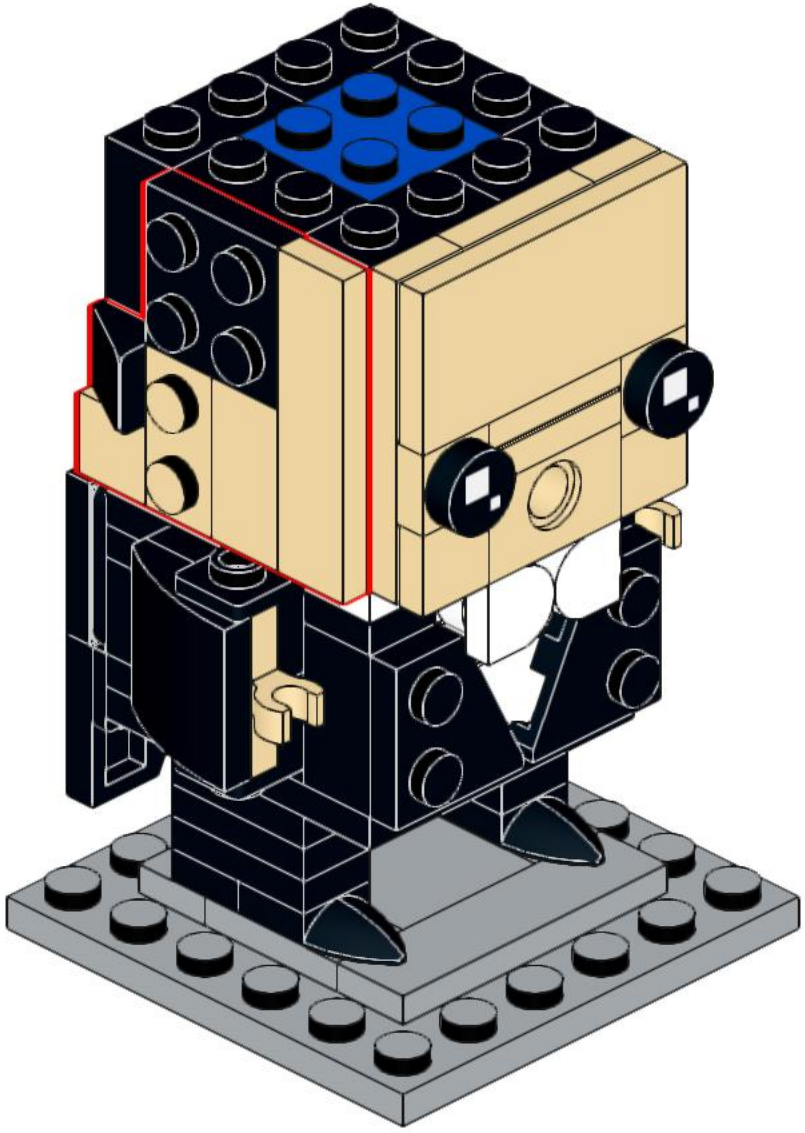

38

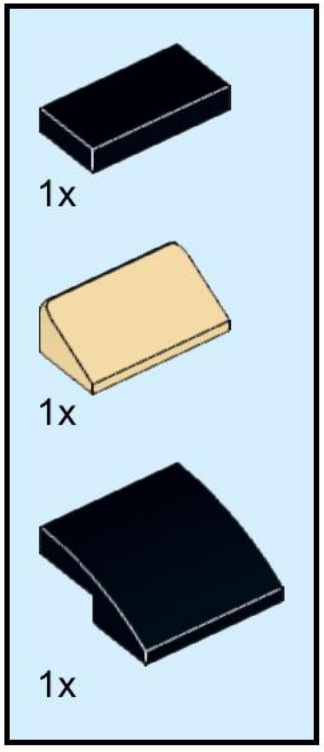

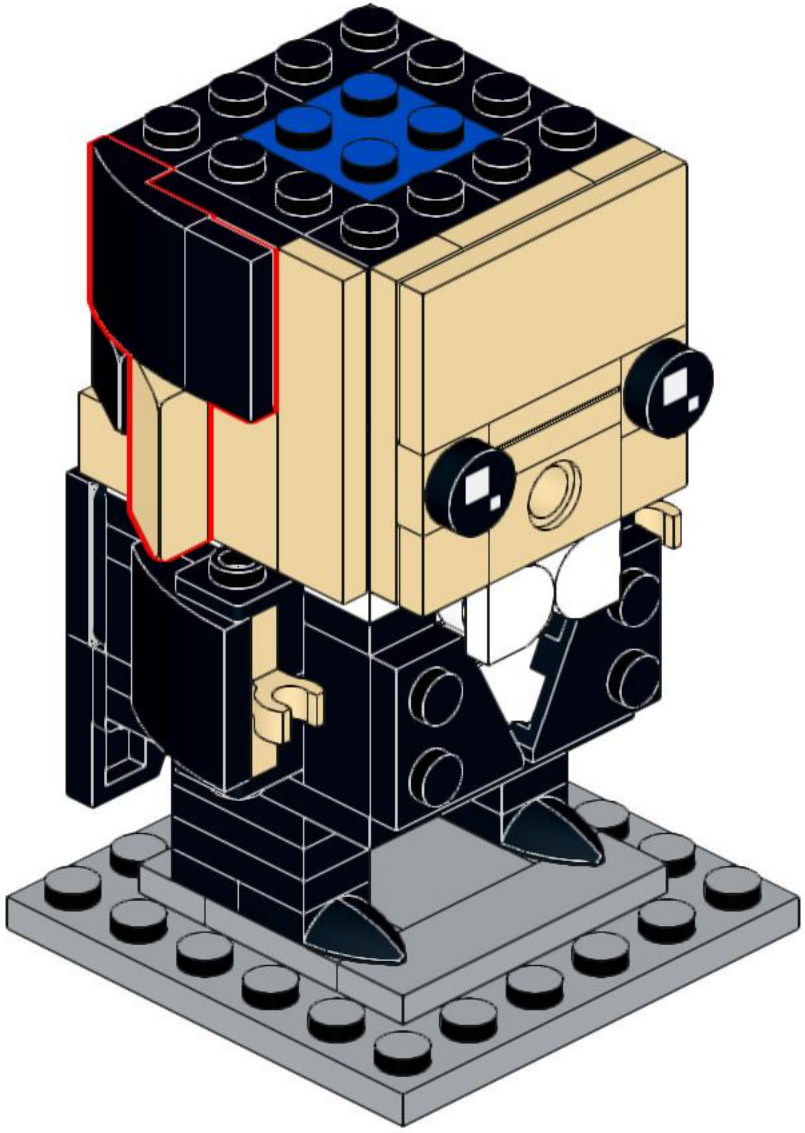

39

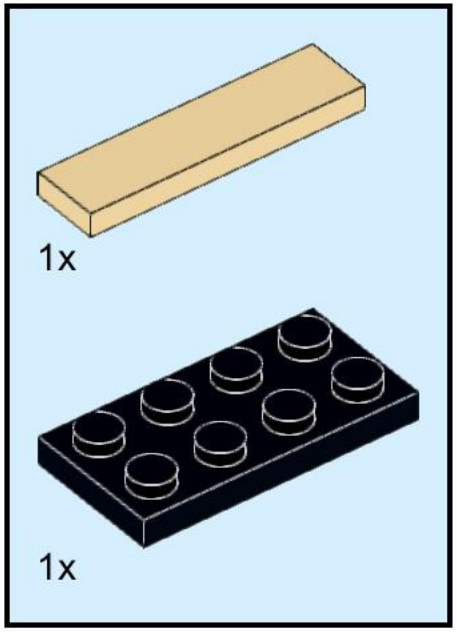

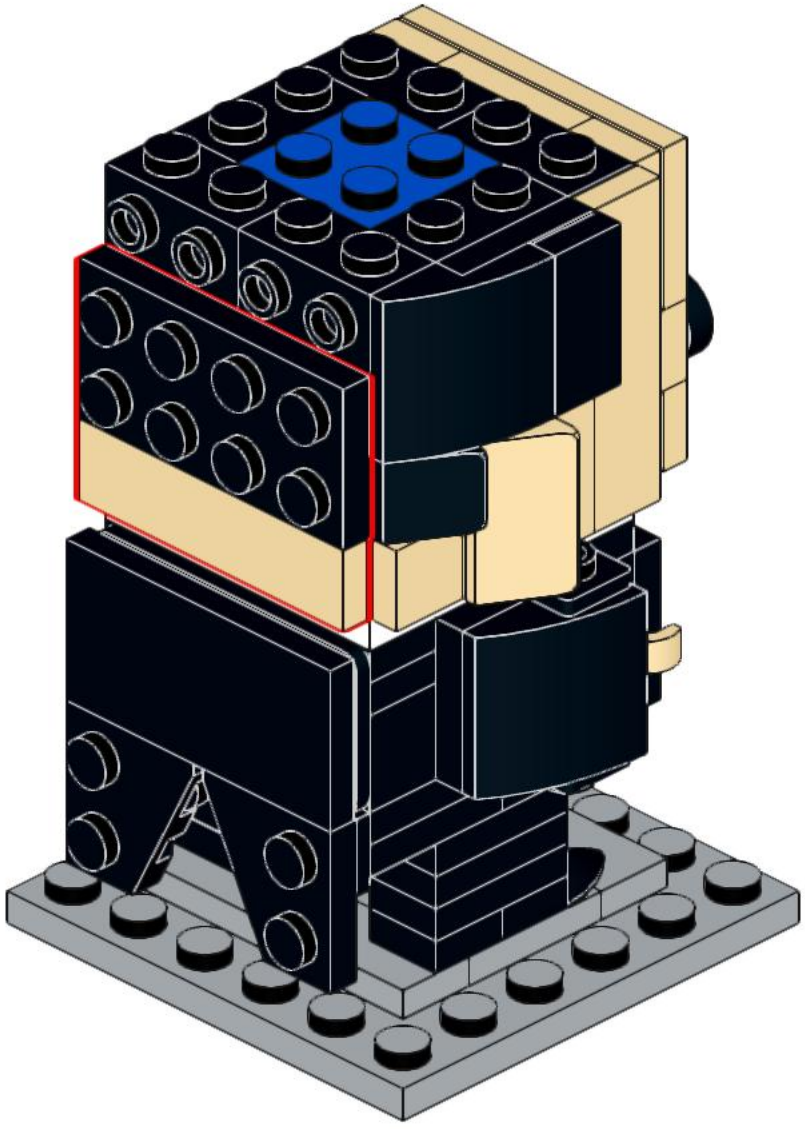

40

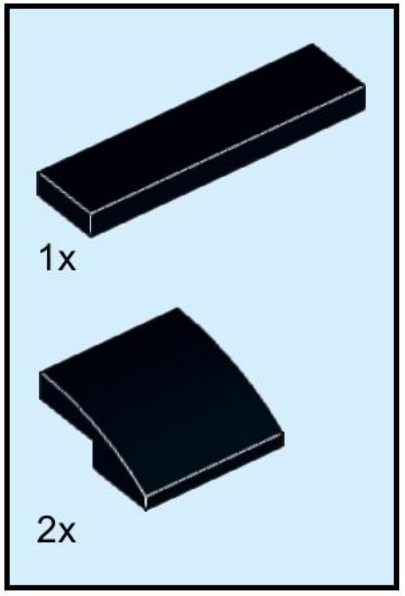

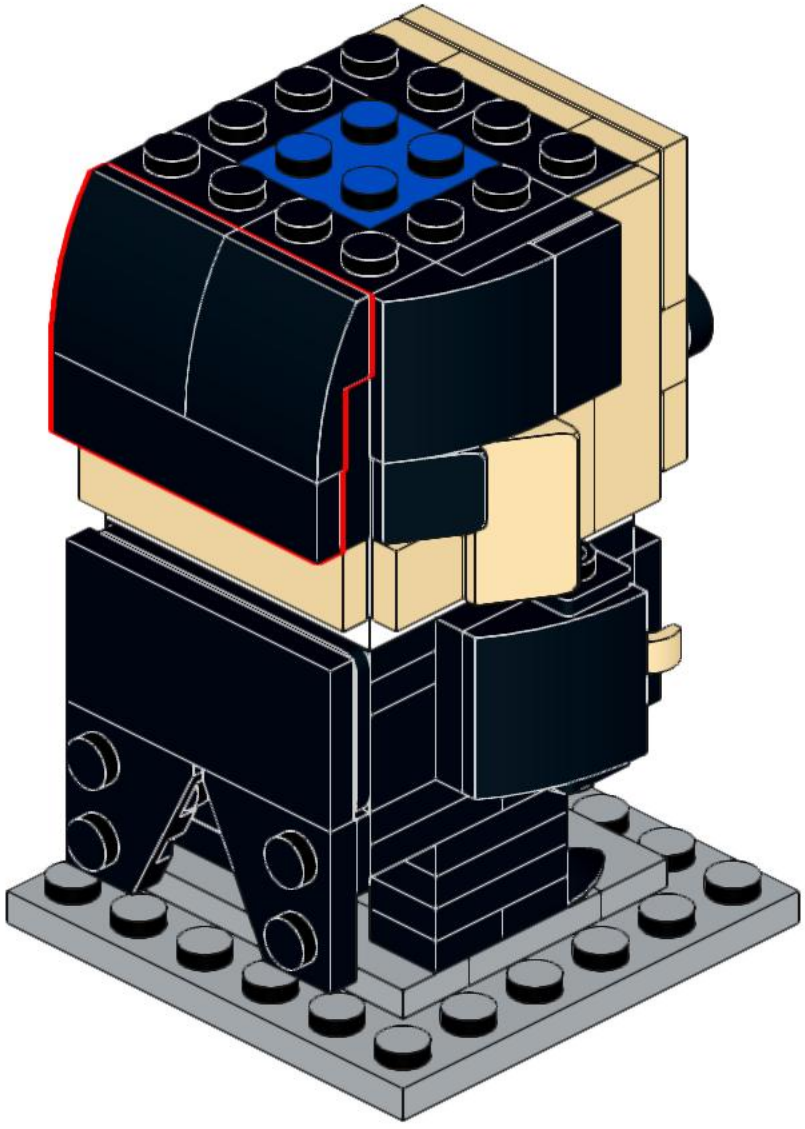

41

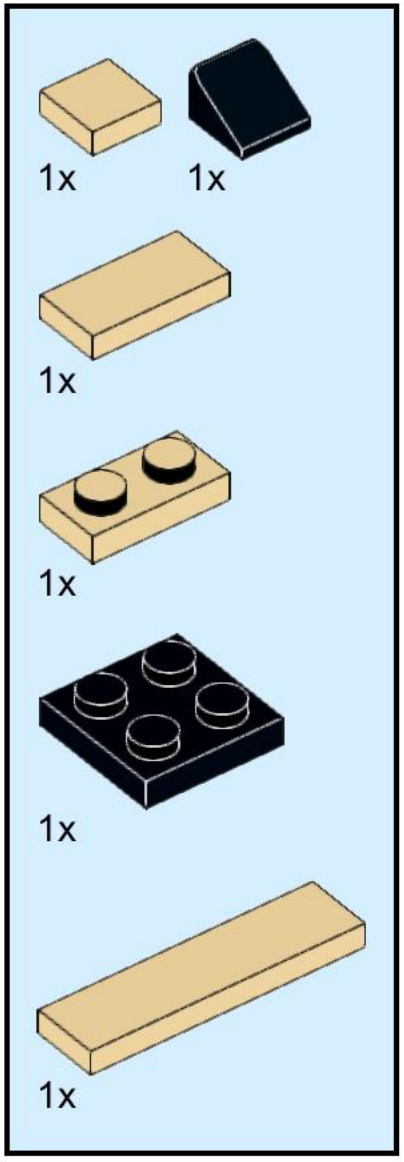

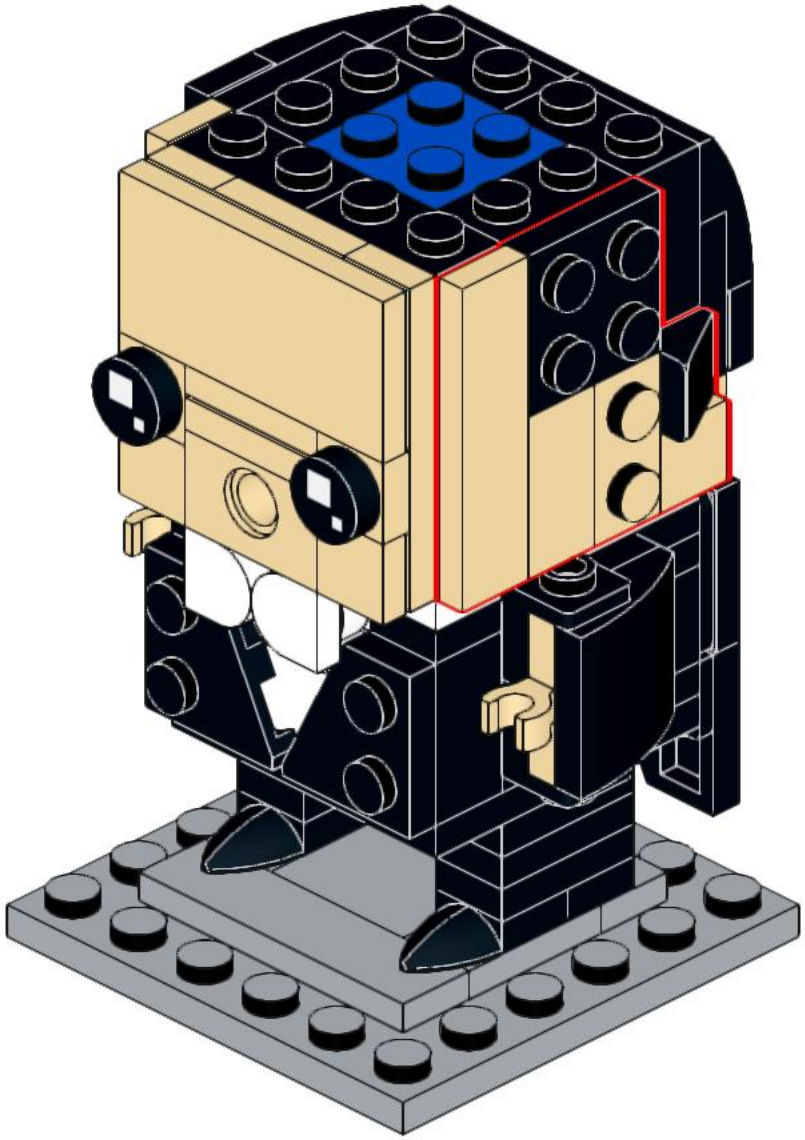

42

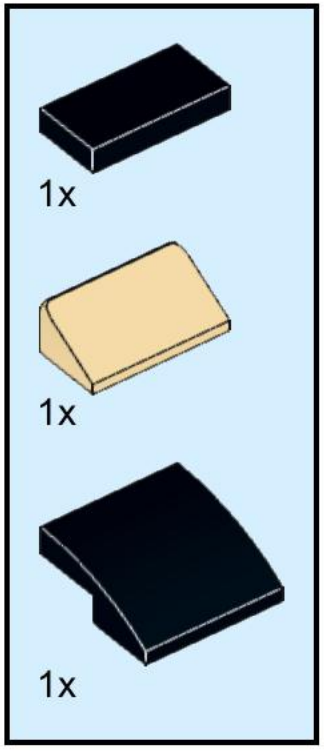

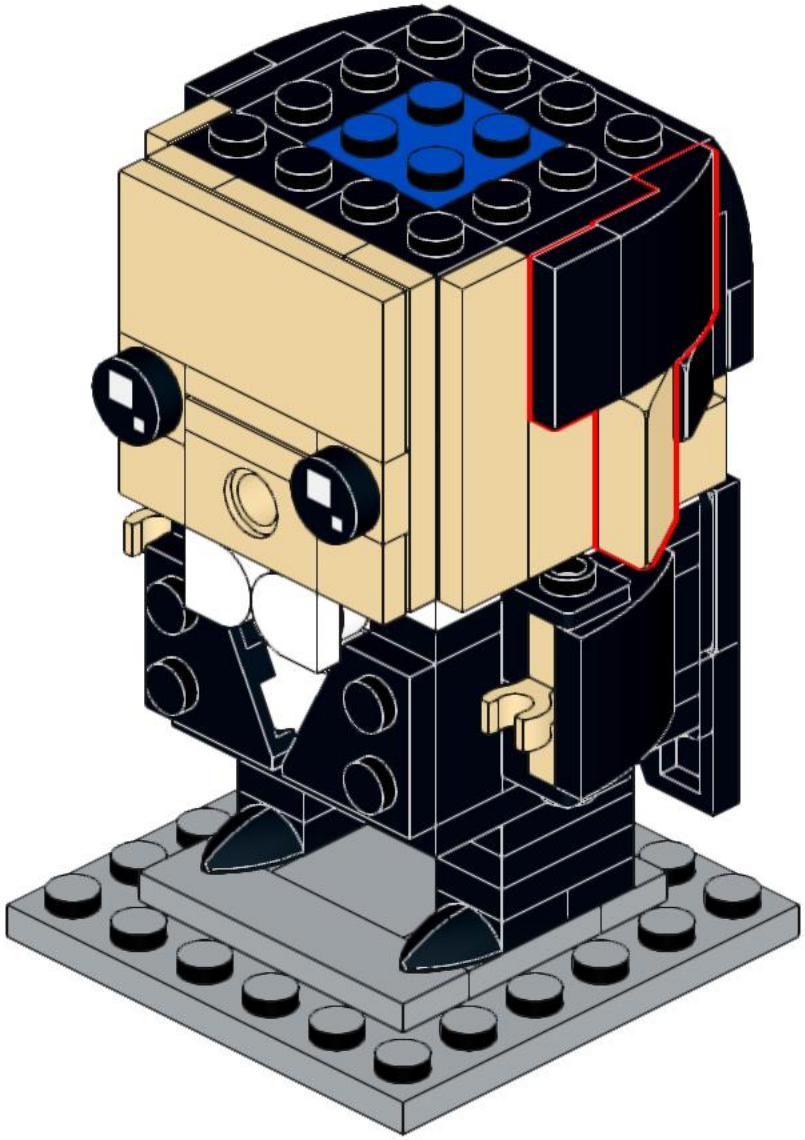

43

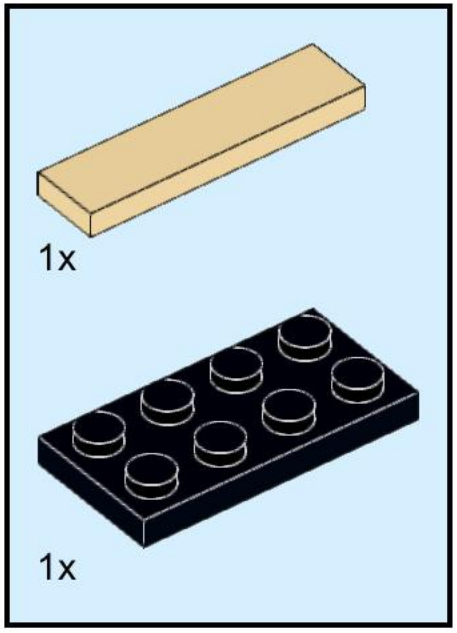

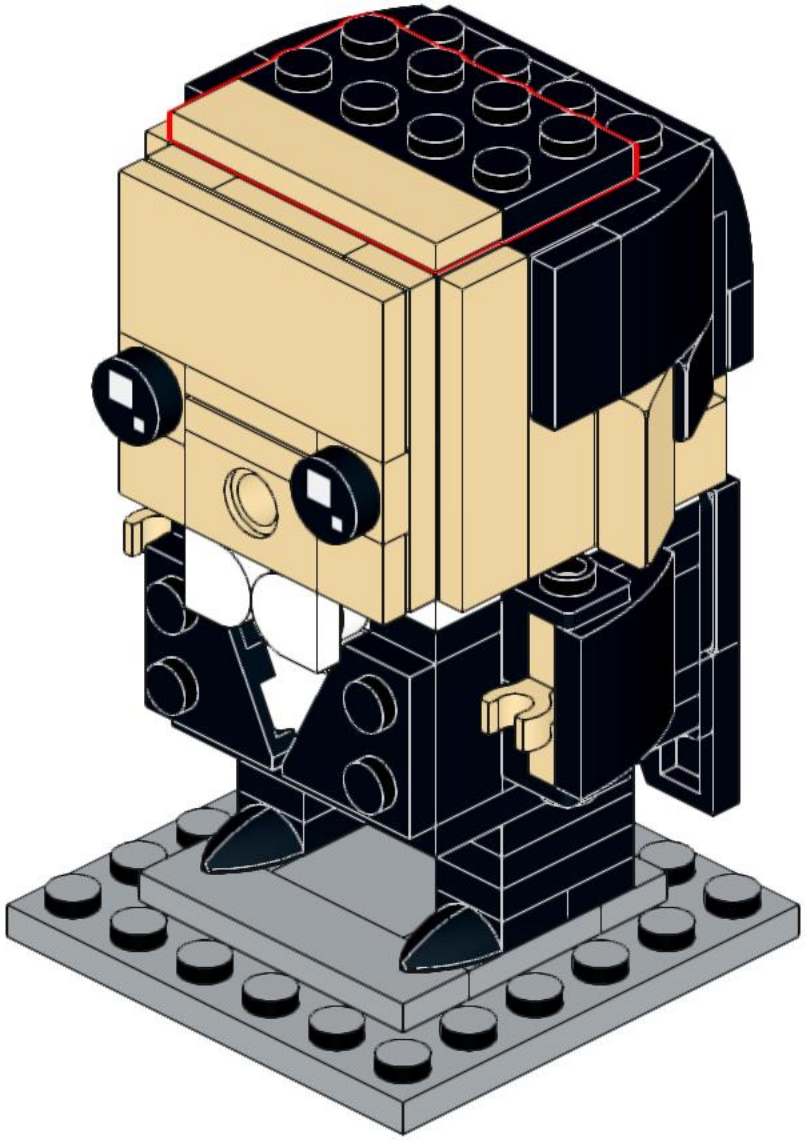

44

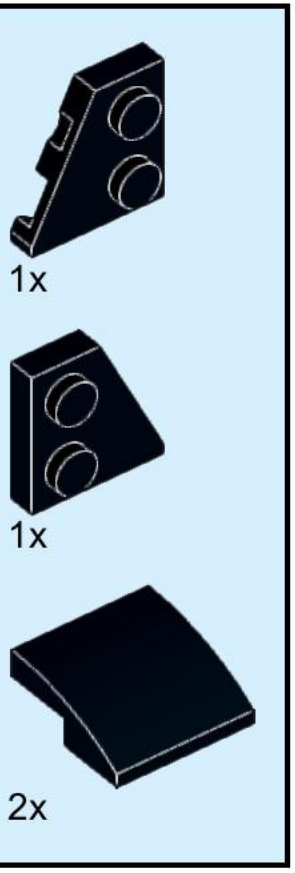

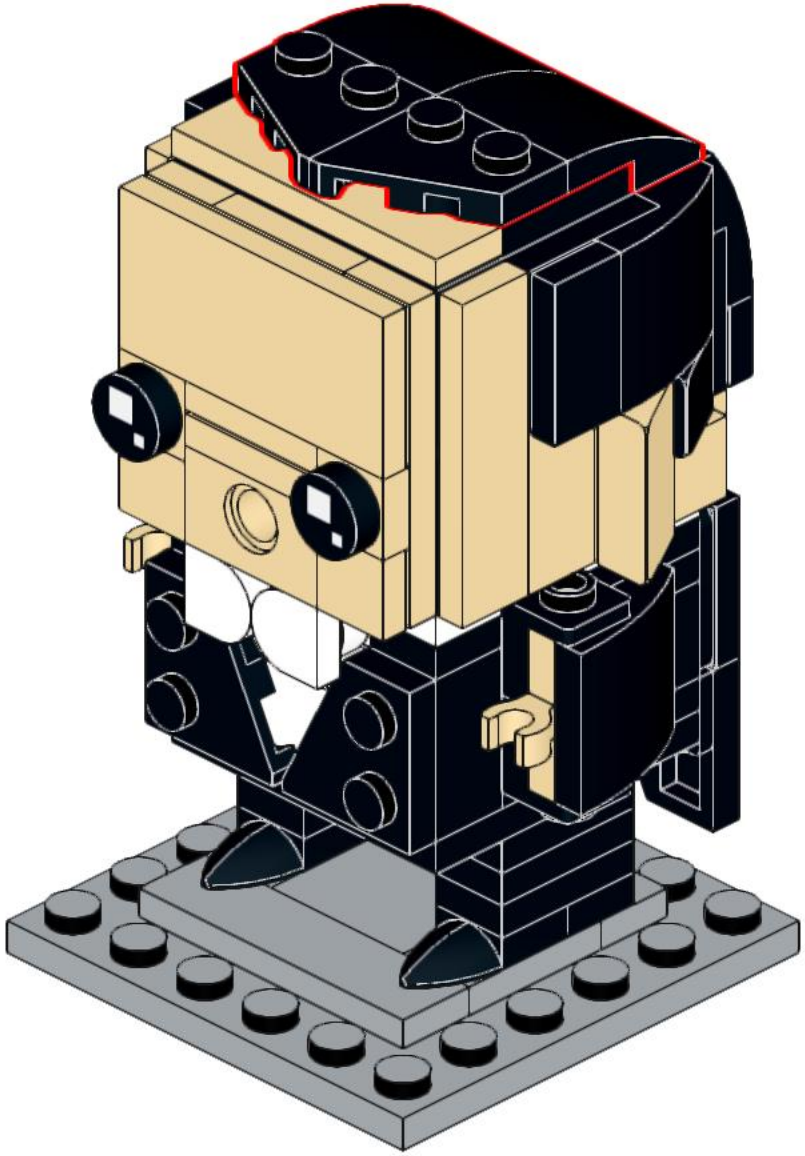



2x
98138pb072
Black



6x
3024
Black



2x
54200
Black



4x
36840
Black



7x
3023
Black



2x
49668
Black



2x
3069
Black



2x
32952
Black



3x
24299
Black



3x
24307
Black



2x
3022
Black



8x
15068
Black



2x
3623
Black

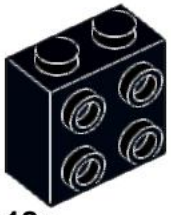

12x
22885
Black



1x
3710
Black



1x
2431
Black

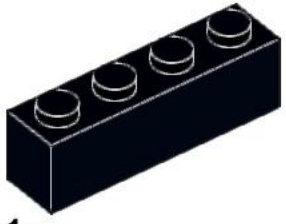

1x
3010
Black

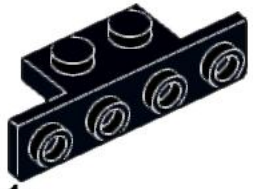

1x
28802
Black



5x
3020
Black



1x
87079
Black



1x
93274
Black



1x
11211
Dark Bluish Gray

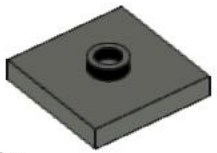

1x
87580
Dark Bluish Gray



2x
15573
Light Bluish Gray

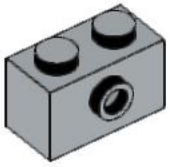

1x
86876
Light Bluish Gray

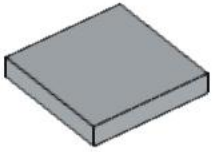

1x
3068
Light Bluish Gray

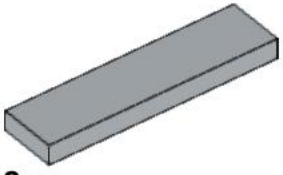

2x
2431
Light Bluish Gray

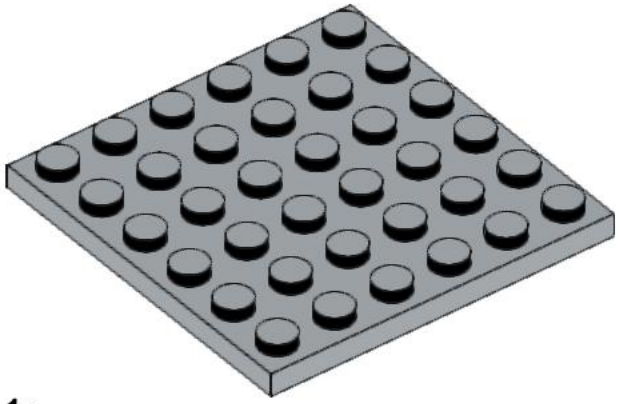

1x
3958
Light Bluish Gray



2x
24246
White



1x
35480
White

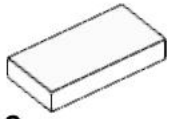

2x
3069
White

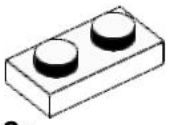

2x
3023
White

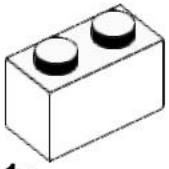

1x
3004
White

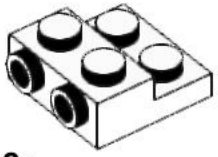

2x
99206
White

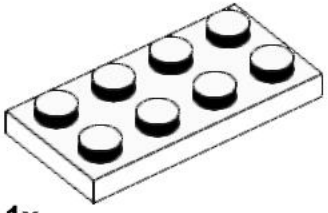

1x
3020
White



2x
3024
Bright Pink



1x
15535
Dark Tan



4x
3070
Tan



2x
3024
Tan

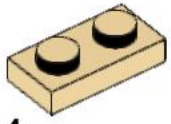

4x
3023
Tan

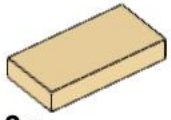

3x
3069
Tan

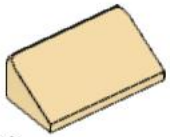

2x
85984
Tan

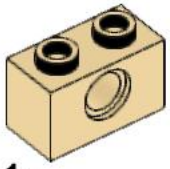

1x
3700
Tan

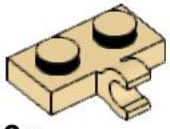

2x
11476
Tan

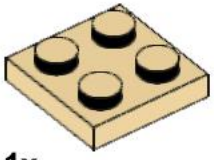

1x
3022
Tan

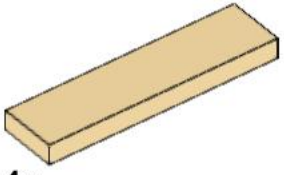

4x
2431
Tan

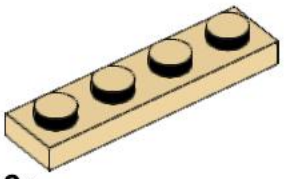

2x
3710
Tan

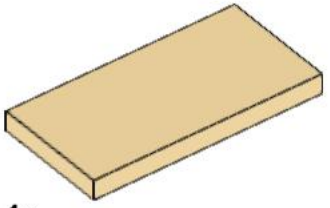

1x
87079
Tan



2x
4032
Yellow

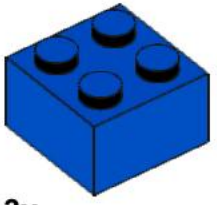

3x
3003
Blue